FICHE TECHNIQUE

ACCESSOIRES GAZ

Flexible gaz butane / propane

DESCRIPTIF

Tuyau flexible caoutchouc pour le raccordement d'appareils à usage domestique fonctionnant au gaz butane ou propane
A utiliser après un détendeur basse pression.
ATTENTION !!! Ne pas utiliser ce tuyau flexible sur les installations de gaz naturel distribués par réseau, ni pour les GPL en phase liquide.
Ce tuyau en longueur de 2 mètres n'est pas compatible avec l'utilisation d'un détendeur propane équipé d'un dispositif de sécurité suivant la norme XP M 88-776.

CARACTÉRISTIQUES TECHNIQUES

Nom	Flexible gaz butane / propane
Entrée	Ecrou 20x150
Sortie	Ecrou 15x21
Validité	10 ans

SCHÉMA TECHNIQUE

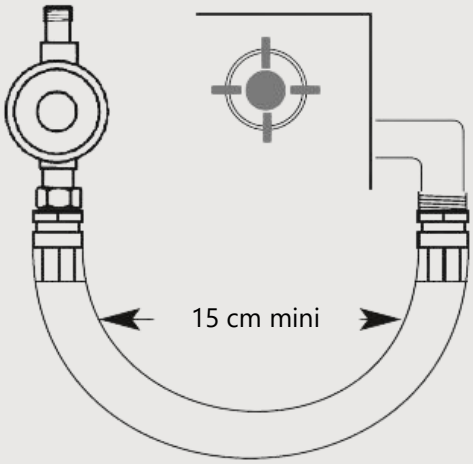

ARTICLES

CODE	DÉSIGNATION	GENCOD
009202	FLEXIBLE GPL 0,75M ECROUS SERTIS	3600070092027
009210	FLEXIBLE GPL 1M ECROUS SERTIS	3600070092102
009229	FLEXIBLE GPL 1,25M ECROUS SERTIS	3600070092294
009237	FLEXIBLE GPL 1,5M ECROUS SERTIS	3600070092379
009245	FLEXIBLE GPL 2M ECROUS SERTIS	3600070092454

PACKAGING

Blister brochable