FICHE TECHNIQUE

ACCESSOIRES GAZ

Flexible inox gaz naturel

DESCRIPTIF

Tuyau flexible métallique onduleux de sécurité (DN12 type 1) en acier inoxydable recouvert d'une tresse en acier inoxydable et d'une gaine en PVC.
Selon la norme NF D 36-121, pour le raccordement externe des appareils à usage domestique utilisant le gaz naturel de ville distribué par réseau.
ATTENTION !!! Ne pas utiliser ce tuyau flexible sur les installations de gaz butane et propane distribués par récipients, ni pour les GPL en phase liquide.
Domaines d'emploi : tuyau flexible de raccordement pour les cuisinières, tables de cuisson et fours **fonctionnant au gaz naturel**.

CARACTÉRISTIQUES TECHNIQUES

Nom	Flexible inox gaz naturel
Entrée	Ecrou 15x21
Sortie	Ecrou 15x21
Validité	Illimitée

SCHÉMA TECHNIQUE

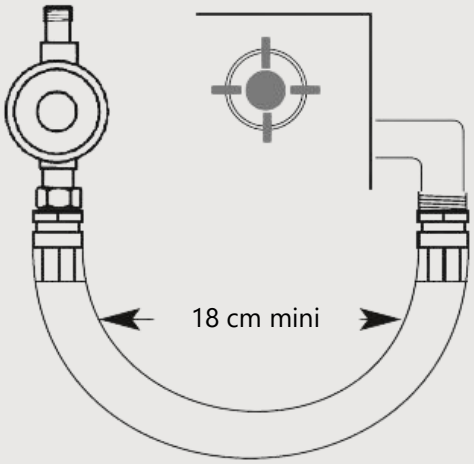

ARTICLES

CODE	DÉSIGNATION	GENCOD
009211	FLEXIBLE GAZ NAT. ILLIMITE 0,75M	3610180092114
009212	FLEXIBLE GAZ NAT. ILLIMITE 1,00M	3600070092126
009213	FLEXIBLE GAZ NAT. ILLIMITE 1,25M	3600070092133
009214	FLEXIBLE GAZ NAT. ILLIMITE 1,50M	3600070092140
009215	FLEXIBLE GAZ NAT. ILLIMITE 2,00M	3600070092157

PACKAGING

Blister brochable