EVIER A ENCASTRER

ARENA

Présentation

. Evier à encastrer 1 cuve
. Synthèse SMC :
- Résine polyester : 40%
- Charges minérales et fibres de verre : 60%

. Réversible
. Bonde ∅ 90 mm
. Fourni avec bonde panier et vidage manuel
. Existe également en 1,5 cuve et 2 cuves
. Normes NF / EN 13 310 / EN 695 / CE
. Conditionnement : 1 demi-box

Les + Produit

. Résistance aux chocs mécaniques
. Résistance aux tâches et agressions chimiques
. Résistance aux hautes températures
. Grande résistance aux UV
. Nettoyage facile

Fabrication française GARANTIE 5 ans hors vidage & accessoires

Coloris SMC

17	06
Blanc uni	Noir Pailleté

Descriptif technique

Référence	ESAJ086R??
Dimensions évier L x l /mm	860 x 500
Dimensions cuve L x l x P /mm	350 x 405 x 200
Côtes d'encastrement évier L x l /mm	840 x 480
Caisson minimum /mm	400
Poids brut / Poids net (kg)	6,30 / 5,00

?? : Référence couleur à remplir à la commande

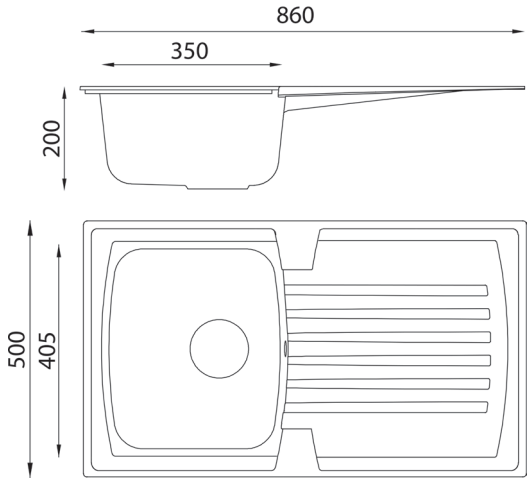

Photos non contractuelles. La présente fiche commerciale annule et remplace toute fiche antérieure relative au même produit. Il appartient à notre clientèle, avant toute mise en œuvre, de vérifier auprès de nos services que la présente fiche n'a pas été modifiée par une édition plus récente.