SIDER
www.sider.biz

SERRURE ÉLECTRONIQUE À CODE 800

UNITECNIC
GESTION DES ACCES

N°1 DU STOCK MULTI-TECHNIQUE

UN CONTRÔLE D'ACCÈS AUTONOME EFFICACE et SIMPLE À INSTALLER

Caractéristiques techniques

- Utilisable en intérieur
- Association possible à une barre anti-panique 1 point.
- Fréquence de passages : 70 / jour.
- Conformité porte coupe-feu.
- Embase zamak, béquille aluminium et acier.
- Gestion optimisée des piles et de l'autonomie (100 000 ouvertures).
- Signal anticipé d'usure des piles, par clignotement et retard progressif à l'ouverture sur les dernières manipulations.
- Alimentation par 4 piles alcalines 1,5V (LR06).
- Encombrement réduit :
  - Faible largeur : 40 mm, compatible avec les profilés étroits.
  - Plaque pour cylindre européen à entraxe 70 / 92 mm fournie.

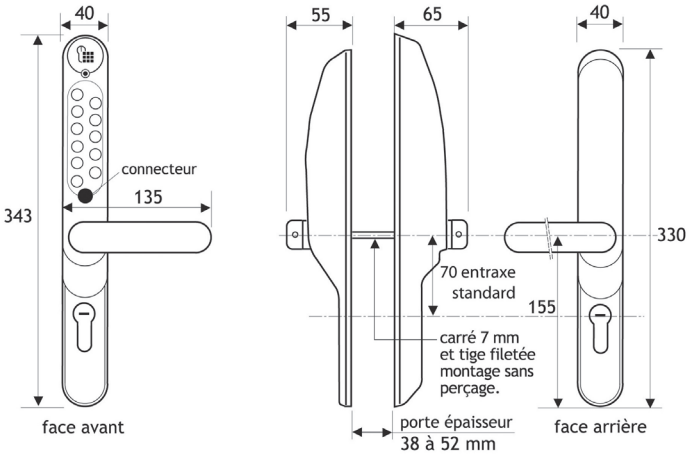

Code	Finition	Indice
305 260	Noire	000531M30

Le saviez-vous ?

UNITECNIC est une PME française, spécialiste de la gestion des accès, à savoir, rationaliser le nombre de clefs, personnaliser et hiérarchiser l'accès aux bâtiments, définir des plages horaires d'utilisation, ou encore créer des groupes d'utilisateurs.

Elle est certifiée ISO 9001 pour les activités de conception, fabrication, vente, installation et maintenance de serrures et de solutions d'accès.

Vos avantages clients

- **Serrure électronique au même prix qu'une serrure mécanique !**
- **Installation simple, sans perçage.** Ne nécessite pas la compétence d'un serrurier.
- **Serrure électronique plus sécurisée** qu'une serrure mécanique.
- Cylindre non inclus : serrure intégrable dans un projet d'organigramme.
- **Possibilité de gestion par un logiciel offline accessible sur le web.**

SERRURE ÉLECTRONIQUE À CODE 800

SIDER
www.sider.biz

UNITECNIC
GESTION DES ACCES

N°1 DU STOCK MULTI-TECHNIQUE

Une serrure simple à poser

Contenu dans l'emballage :

- 1 Garniture extérieure
- 1 Garniture intérieure
- 2 Béquilles
- 2 Semelles en élastomère
- 3 Carrés et 3 tiges filetées
- 2 Jeux de 2 plaques de cylindre
- 1 Sachet de visserie
- 4 Piles LR6 1,5V alcalines
- 1 Notice de pose
- 1 Notice de programmation

Vous aurez besoin de :

1 tournevis plat*
ET C'EST TOUT !

*largeur 5.5 mm

1 - Mise en place des piles et programmation

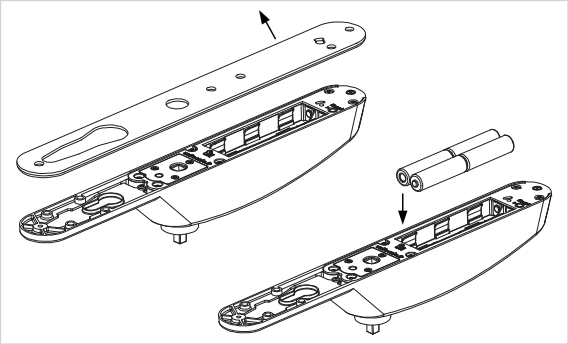

50 codes mémorisables :

- Se programme directement, sans outil spécifique.
- Changement de code en façade sans aucun démontage.

*Rendez-vous sur **www.sider.biz** pour consulter la notice de programmation.*

2 - Préparation de la garniture

Réversible main droite / main gauche.

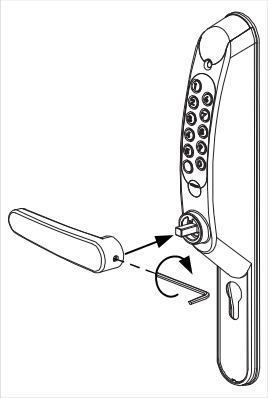

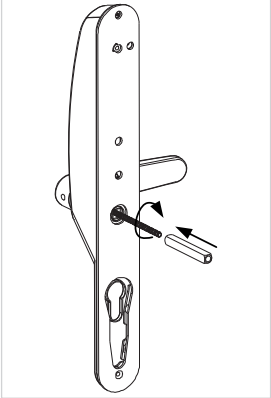

Pour épaisseur de portes 35 à 52 mm.
Adaptable sur des serrures encastrées, axe à 25 mm ou plus, carré de 7 mm.

Porte (mm)	35 à 40	41 à 46	47 à 52
Carré (mm)	63	68	73
Tige (mm)	84	93	102

3 - Montage sur la porte

Système breveté de **montage sans perçage de la porte**. La garniture s'installe en lieu et place de la poignée existante et s'adapte sur la plupart des serrures encastrées à cylindres européens.
Serrage par le carré.

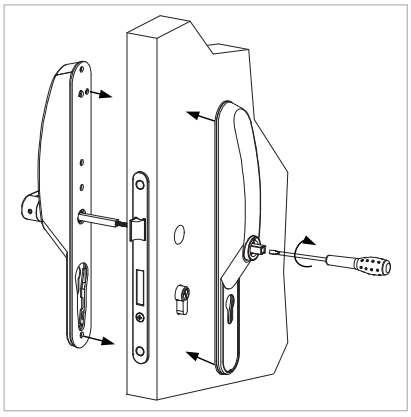

4 - Mise en place de la béquille arrière

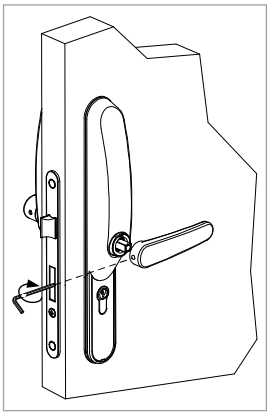

Possibilité de libre passage pour l'entrée.
Sortie toujours libre.