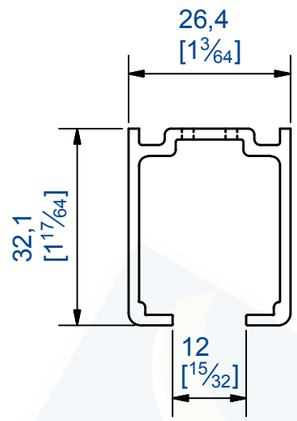

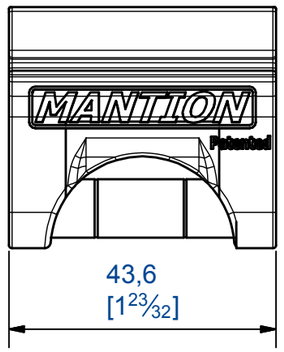

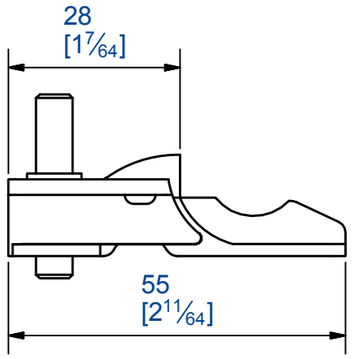

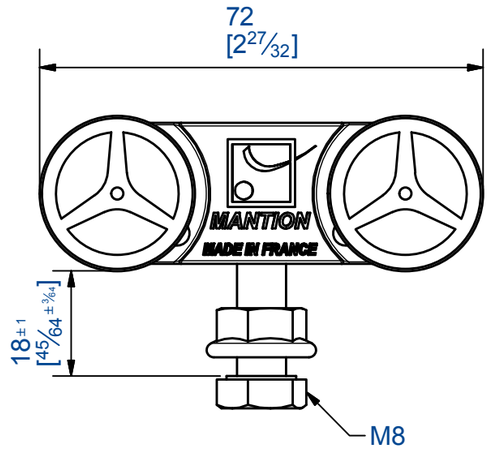

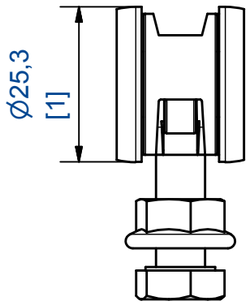

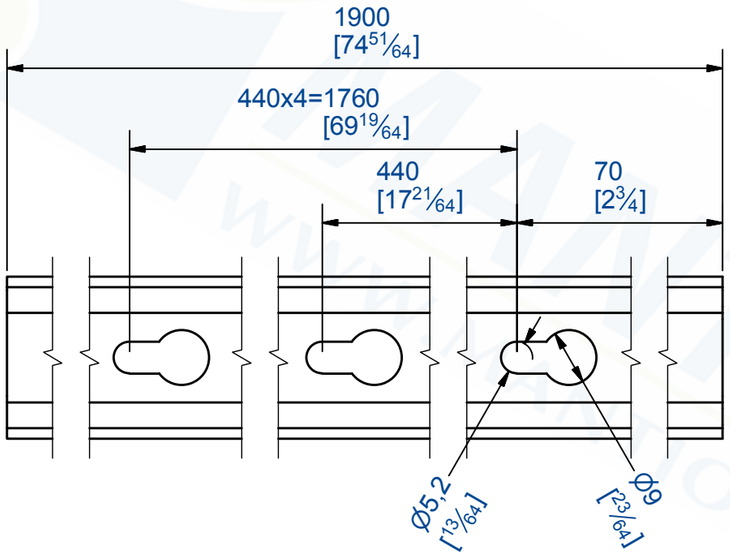

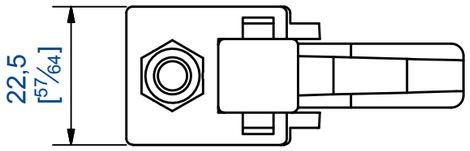

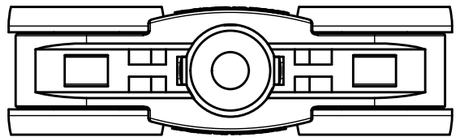

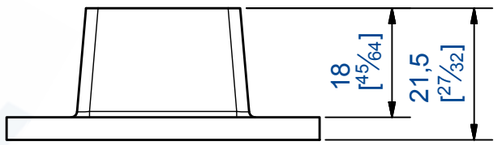

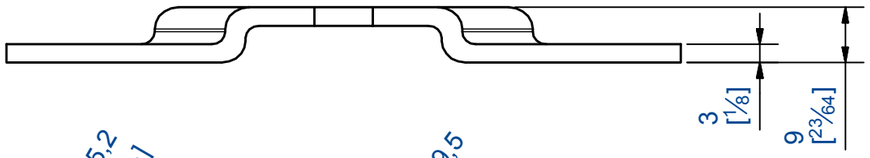

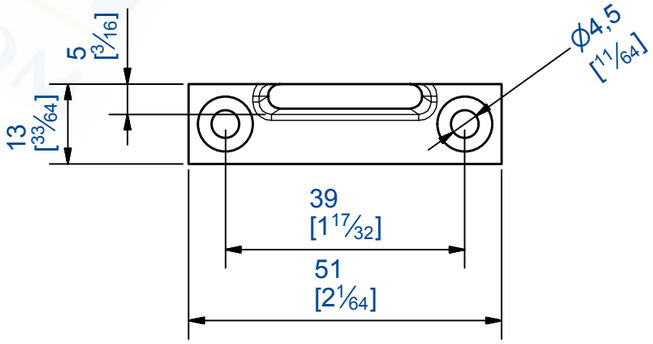

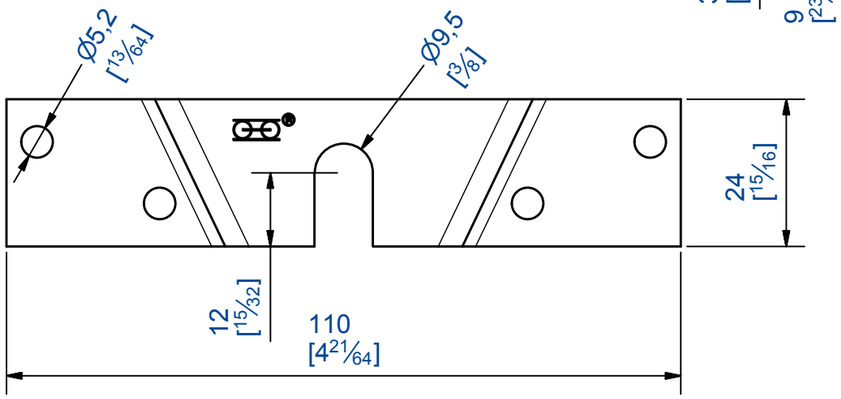

Garniture pour une porte coulissante de 40 Kg MAX
Contenu:
- 2 montures (mouvement sur roulements à billes)
- 2 platines réf. 10036
- 2 butées d'arrêt
- 1 guide réf. 1103
- 1 rail aluminium de 1,9m
- 1 niveau à bulle "Buly®"

Gear set for one only sliding door up to 40 Kg
Content :
- 2 hangers (ball bearings movement)
- 2 plates item n° 10036
- 2 stoppers
- 1 guide item n° 1103
- 1 aluminum track lenght 1,9m
- 1 water level "Buly®"

MANTION
FERRURES DE PORTES COULISSANTES
MANUTENTION PAR MONORAIL
7,rue Gay Lussac
25000 BESANCON

Référence
Item Nr: **MA40A-190**

Rail associé
Combined track: