SIDER
www.sider.biz

NOUVEAU

Mitigeur Olyos

Ideal STANDARD

La nouveauté que vous attendiez !

OLYOS, la gamme idéale pour vos chantiers !

> **Technologie Cool Body** (corps tiède)
> Sortie de douche 1/2" avec clapet antiretour
> Poignée de débit avec économiseur débrayable à 50% du débit max
> **Classification C3** : température maxi 50°
> Entraxe 150 mm ± 13 mm

Code	Désignation	Indice
102 219	Mitigeur thermostatique douche Olyos	000152M00

5 ANS GARANTIE

RÉGLEMENTATION THERMIQUE 2012
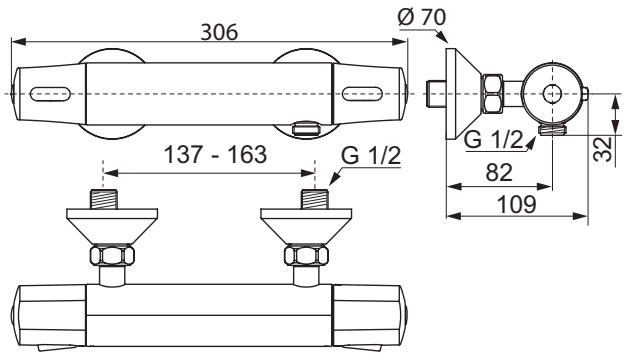
CATA 2016 p.51