Collier Rapide Universel Tuyauterie

GRIPPLE®

Le Collier rapide Universel (CRU) permet de suspendre ou supporter tous types de tuyauteries.

INFORMATION PRODUIT

- Universel - Convient pour la tuyauterie de $Ø_{ext.}$ 17 au $Ø_{ext.}$ 89 mm en acier, cuivre, PVC...
- Remplace plus de 11 tailles de colliers conventionnels
- Jusqu'à 6 fois plus rapide que les méthodes conventionnelles
- Pas de soudure de l'embase, elle est intégrée au produit
- Résiste aux températures de -40°C à +110°C
- Atténuation des vibrations (conforme DIN 4109)
- Installation sans outil, prêt à l'emploi
- Aucun risque de perdre des vis sur le chantier
- Stockage simplifié et réduction des déchets sur chantier
- Etudes de plans facilitées
- Charge de travail 45kg avec coefficient de sécurité 5:1
- Peut être associé au Y Tuyauterie

SPECIFICATIONS

- Tête de connexion : Ø M8/M10
- Température d'utilisation : -40°C à +110°C

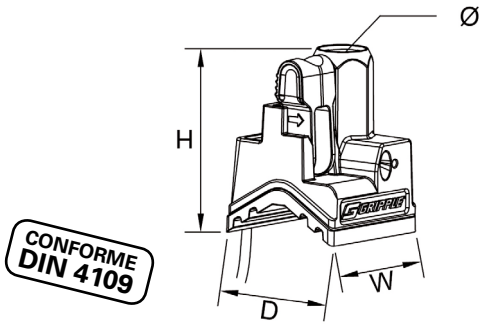

A (mm)	B (mm)	C (mm)
39	29,5	29

SPECIFICATIONS DU CABLE

- Diamètre 2 mm
- Longueur 400 mm ou 600 mm
- Résistance à la traction 1770 N/mm²
- Conforme à la norme EN 123485

RÉFÉRENCES

GC2M400A	*avec garniture insonorisante, câble de 400 mm et gaine retractable*
GC2M600A	*avec garniture insonorisante, câble de 600 mm et gaine retractable*

SPECIFICATIONS DE L'ISOLATION

Garniture insonorisante :

- Matériaux : EPDM
- Température d'utilisation : -40°C à +110°C
- Dureté Shore A : 40

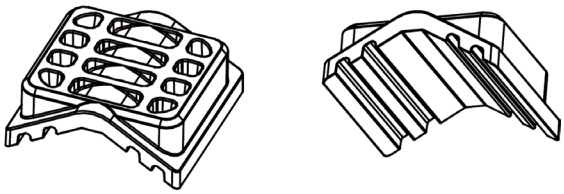

Gaine rétractable :

- Polyamide 66 (Nylon)
- Température d'utilisation : -60°C à +160°C
- Point de fusion : +255°C
- Rétractable jusqu'à 8 fois sa longueur normale
- Montée sur le câble
- Utilisable pour tuyauterie de Ø10 au Ø 89 mm
- Toxicité des fumées conforme CEI 754-1, CEI 754-2
- Tenue au feu conforme ISO 3795
- Résiste aux produits chimiques, humidité
- Auto-extinguible
- ROHS

Gripple Europe SARL | 1, rue du commerce | BP 37 | 67211 Obernai Cedex | France
Tél +33 (0)3 88 95 44 95 **Fax** +33 (0)3 88 95 08 78 **email** frinfo@gripple.com
www.gripple.com