Logis M31
Mitigeur de cuisine 260
Surfaces: **chromé** Numéro d'article: **71835000**

Description

Caractéristiques

- ComfortZone 260
- bec orientable possible sur 3 niveaux 110°, 150° ou 360°
- jet normal
- débit: 12 l/min sous 3 bars de pression
- cartouche céramique
- raccordement flexible G ⅜
- convient au chauffe-eau instantané
- comprenant: mitigeur de cuisine, raccordement flexibles, set de fixation, instruction de montage
- P-IX 28589/IA
- ETA VA 1.42/20352
- ACS 17 ACC LY 653, valide jusqu'au 20.07.2022
- WRAS 1706024
- WRAS 1706024
- Kiwa K6161_Mechanical Mixers EN817
- SINTEF 1997
- NSF Declaration 161236

Technologie

Certificats

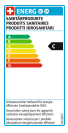

Photo du produit

Plan géométral

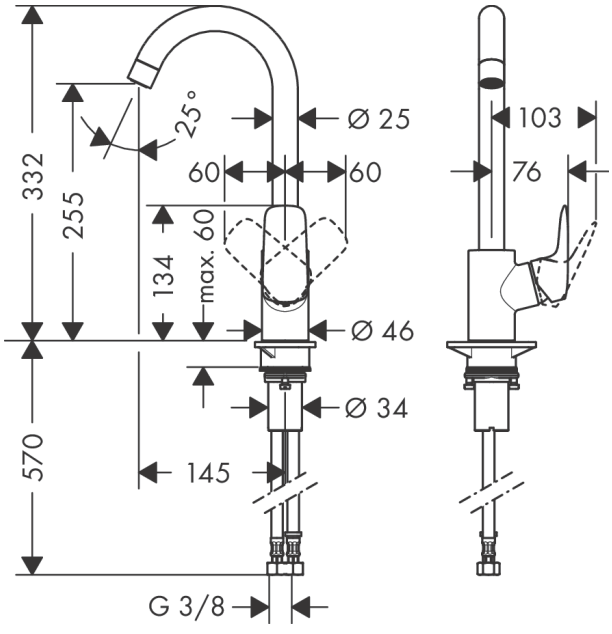

Logis M31
Mitigeur de cuisine 260
Surfaces: **chromé** Numéro d'article: **71835000**

Schéma d'écoulement

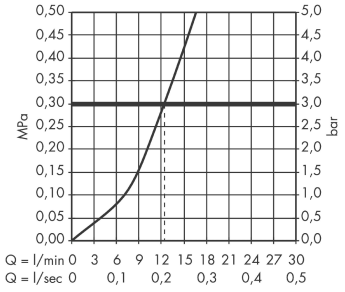

Logis M31
Mitigeur de cuisine 260
Surfaces: **chromé** Numéro d'article: **71835000**

Vue éclatée

Année de construction: **>02/15**

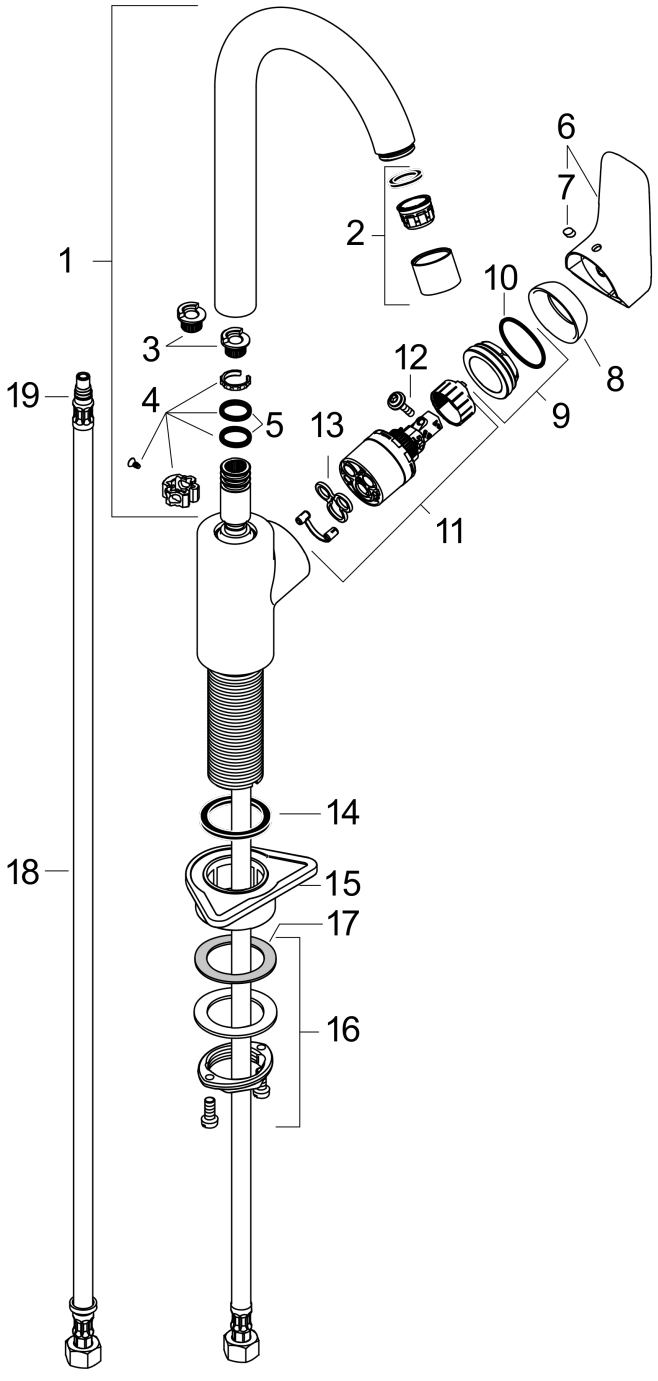

Logis M31
Mitigeur de cuisine 260
Surfaces: **chromé** Numéro d'article: **71835000**

Liste des pièces détachées

Année de construction: **>02/15**

Pos.	Description	Numéro d'article	GP	UE
1	bec cpl.	92223000	0	1
2	mousseur M22x1 (15 l/min)	92368000	0	1
3	set des bagues d'arrêt (110° / 150°)	98486000	0	1
4	set de joint plat	92646000	0	1
5	joint torique 14x2,5	98189000	0	1
6	poignée	92224000	0	1
7	cache vis	96338000	0	1
8	rosace	95498000	0	1
9	écrou à six pans	97209000	0	1
10	joint torique 32x2	98193000	0	1
11	cartouche cpl.	92730000	0	1
12	vis	95140000	0	1
13	joint	95008000	0	1
14	manchon	98749000	0	1
15	set de fixation	97523000	0	1
16	fixation cpl. (Ø 34)	95049000	0	1
17	anneau plastique	97548000	0	1
18	flexible de raccordement 600 mm M8x0,75 G3/8	96556000	0	1
19	joint torique 7x1,5	98422000	0	1