VIDAGE ÉVIER /VIDAGE ÉVIER GRÈS, SYNTHÈSE DIAM. 60 MM

GOODPRINT

ÉQUIPEMENT ÉVIER DIAM. 60 MM 2 CUVES, PLASTIQUE RECYCLÉ

[+] ECOLOGIE, PERFORMANCE, DURABILITÉ

• CARACTERISTIQUES

- Equipement complet évier 2 cuves diam. 60 mm à bouchons avec enjoliveur inox diam. 57,5 mm
- Cuvettes inox diam. 85 mm
- Serrage 0 à 55 mm
- Vis inox M6 x 80
- Corps plastique 100% recyclé
- Taux de matière recyclée 50.13%
- H. sous évier 247,5 à 282,5 mm
- Entraxe réglable de 156 à 260 mm
- Tube de trop-plein diam. 25 x L. 363 mm
- Débit : 56 l/mn
- Prise machine à laver ou trop-plein

• AVANTAGES

Certifié conforme à la norme NF

Pose aisée et rapide

Plastique recyclé

Enjoliveur inox, chaîne recoupable

Entraxe réglable 156 à 260 mm

Fourni avec 2 grilles trop-plein

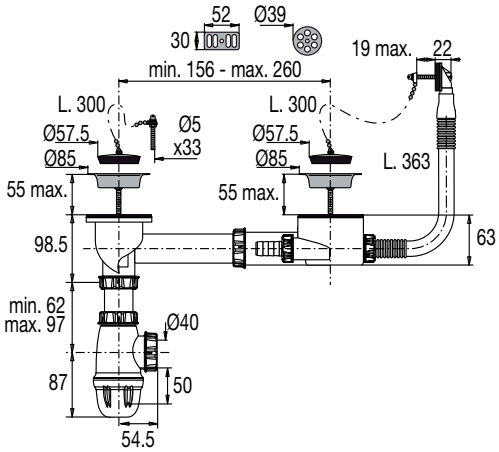

Réf.:	785500 000 00
Finition :	Inox
Dim. :	Sachet
Ean :	3364549209308

10 ANS GARANTIE

vidéo, notice, réparabilité...