Rafraichisseur d'air

Mode d'emploi

Mise en garde

- **Avant la première mise en service, vous devez impérativement lire cette notice d'utilisation et respecter les indications qu'elle contient. Rangez-la soigneusement en cas de besoin ultérieur.**
- **Cet appareil ne doit être utilisé que lorsqu'il se trouve en parfait état de fonctionnement. Si l'appareil est totalement ou partiellement défectueux, faites-le réparer par un professionnel**

Pour votre sécurité - Consignes générales de sécurité

ATTENTION : lors de l'utilisation d'appareils électriques, les précautions de sécurité de base doivent être respectées afin de réduire le risque d'incendie, de chocs électriques et de blessures corporelles.

- Les enfants de moins de 3 ans doivent rester éloignés à moins qu'ils soient surveillés de façon continue.
- Cet appareil peut être utilisé par des enfants âgés d'au moins 8 ans et par des personnes ayant des capacités physiques, sensorielles ou mentales réduites ou dénuées d'expérience ou de connaissance, s'ils (si elles) sont correctement surveillé(e)s ou si des instructions relatives à l'utilisation de l'appareil en toute sécurité leur ont été données et si les risques encourus ont été appréhendés. Les enfants ne doivent pas jouer avec l'appareil. Le nettoyage et l'entretien par l'usager ne doivent pas être effectués par des enfants sans surveillance.
- Si le câble d'alimentation est endommagé, il doit être remplacé par le fabricant, son service après-vente ou des personnes de qualification similaire afin d'éviter un danger.
- Cet appareil est destiné à une utilisation en intérieur uniquement.
- Ne placez aucun objet sur l'appareil ou à travers la grille en mode ON.
- Assurez-vous toujours que vos mains soient sèches avant d'effectuer le réglage de tout interrupteur ou de toucher l'appareil ou la prise.
- Ne transportez pas l'appareil lorsqu'il est en fonctionnement.
- Posez-le sur une surface plane et sûre afin de prévenir tout accident, tenez-le hors de portée des enfants.
- Videz et nettoyez l'appareil avant de le ranger. Nettoyez l'appareil avant la prochaine utilisation.
- Toute utilisation et/ou modification technique non agréée de cet appareil peut s'avérer dangereuse, tant pour votre santé que pour votre propre sécurité.
- Toujours éteindre et débrancher l'appareil lorsqu'il n'est pas utilisé, durant son nettoyage ou lors de son transport.

- Ne laisser jamais d'eau dans le réservoir lorsque l'appareil n'est pas utilisé.
- Nettoyez l'appareil à intervalles réguliers en vous conformant au chapitre « Entretien ».
- Ne laissez pas cet appareil sans surveillance lorsqu'il est en fonctionnement.
- Si le cordon d'alimentation est endommagé, il doit être remplacé par le fabricant, son agent de maintenance ou toute autre personne qualifiée pour éviter tout danger.
- Ne laissez pas la pièce où fonctionne le rafraichisseur d'air devenir humide.
- N'utilisez pas le rafraichisseur d'air dans une pièce humide.
- Des niveaux d'humidité élevés peuvent favoriser la croissance d'organismes biologiques dans l'environnement

Installation et entretien

Composition

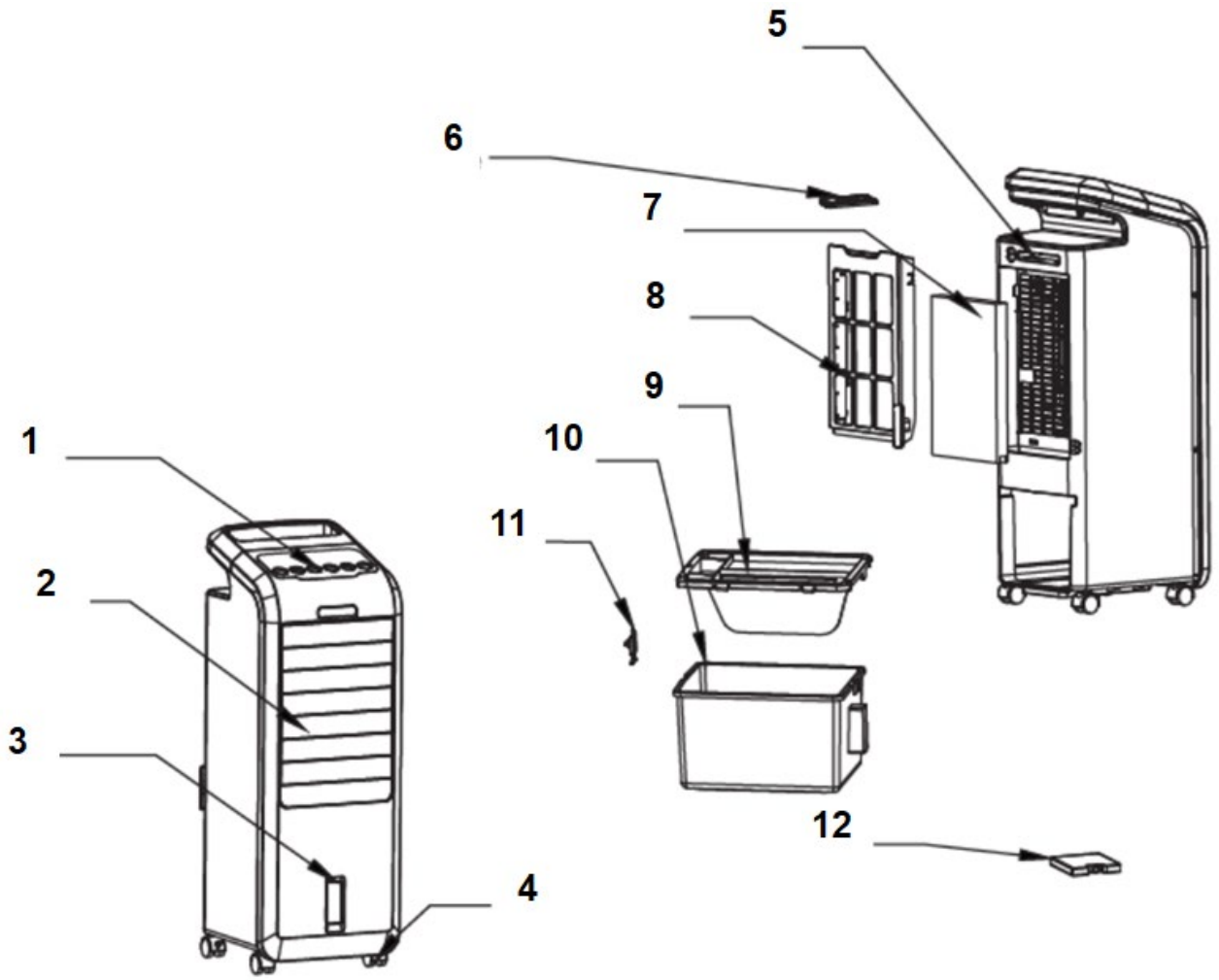

1. Panneau de contrôle
2. Grille de ventilation
3. Niveau d'eau
4. Roulette x4
5. Rangement pour télécommande
6. Télécommande
7. Filtre alvéolaire (nid d'abeille)
8. Cadre du filtre alvéolaire
9. Protection du réservoir d'eau
10. Réservoir d'eau
11. Clip
12. Pain de glace x2

Installation

Fig. 1

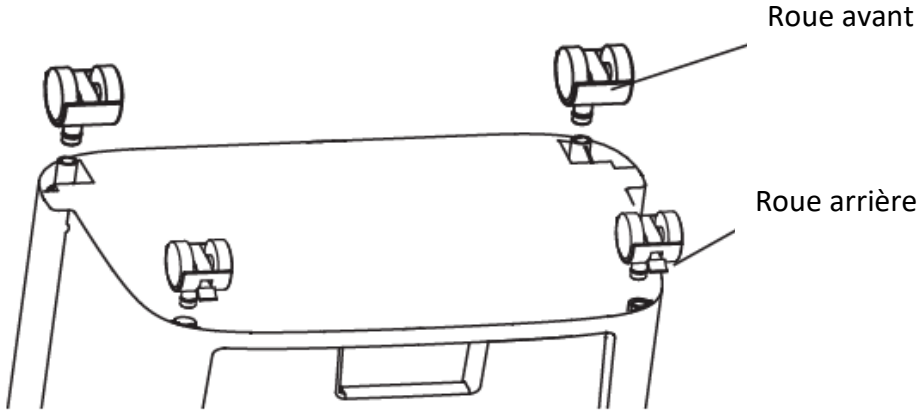

Fig. 2

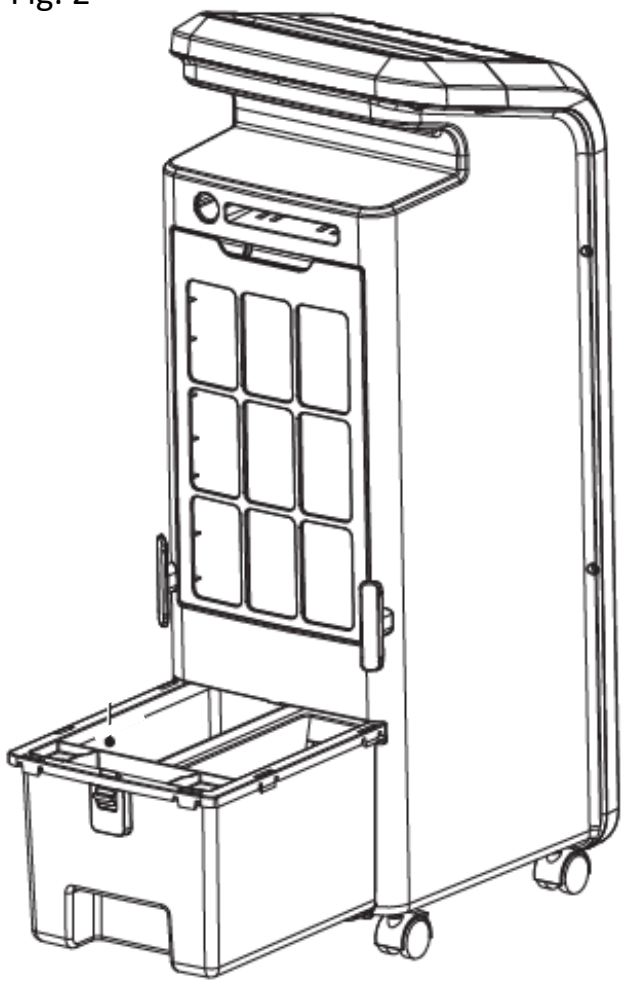

Fig. 3

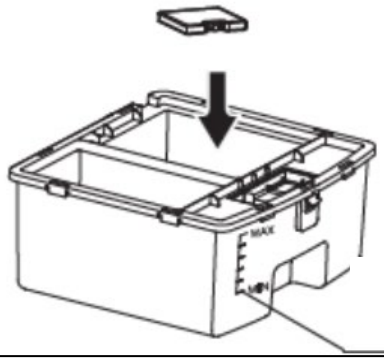

Fig. 4

[ ] Activer l'oscillation

[ ] Programmer jusqu'à 7h

[ ] Ajuster la vitesse (3 puissances)

[ ] Choisir le mode Normal, Naturel ou Nuit

[ ] Activer le mode rafraichisseur

Assurez-vous d'avoir correctement déballé l'appareil avant utilisation et d'être en possession de toutes les pièces.

1. Installez les 4 roues (Fig. 1).
2. Assurez-vous que le filtre soit correctement installé à l'arrière de l'appareil (Fig. 2).
3. Sortez le réservoir d'eau et remplissez le d'eau en veillant à ne pas dépasser la limite maximum de remplissage (Fig. 3).
4. Pour une utilisation en mode rafraichisseur, assurez-vous que le niveau d'eau ne soit pas en-dessous du minimum de remplissage.
5. Si vous souhaitez augmenter l'effet de rafraichissement, placez les pains de glace (préalablement stockés dans un appareil réfrigérant) dans le réservoir d'eau rempli (Fig. 3). Assurez-vous toutefois que le remplissage du réservoir ne dépasse pas la limite maximum une fois les pains de glace positionnés.

Utilisation

1. Branchez l'appareil et appuyez sur le bouton « power ».
2. Sélectionnez le mode désiré (Fig. 4)
3. Si besoin, utilisez la fonction oscillation afin d'optimiser l'utilisation de l'appareil dans toute la pièce.
4. Utilisez la fonction timer pour programmer la plage d'utilisation de l'appareil (1 heure, 2 heures, 4 heures ou combinez pour programmer jusqu'à 7h).
5. Sélectionnez une des 3 vitesses selon votre besoin.

Important : si vous souhaitez retirer le réservoir d'eau, attendez 2 minutes après extinction de l'appareil.

Entretien

Entretien extérieur

- Débranchez le Rafraichisseur d'air avant toute opération d'entretien ou de nettoyage.
- Utilisez uniquement un chiffon humide pour nettoyer la surface de l'appareil.
- N'utilisez pas de produits chimiques.

Entretien du reservoir d'eau

- Attendez deux minutes après extinction de l'appareil et retirez le réservoir d'eau.
- Nettoyez le réservoir d'eau avec un chiffon légèrement imprégné de liquide vaisselle, rincez avec de l'eau et replacez le réservoir.
- Videz le réservoir et remplissez-le avec de l'eau propre au moins une fois par semaine afin de réduire les dépôts de minéraux et garder le filtre propre.
- N'utilisez surtout pas le mode rafraichisseur avec une eau usée dans le réservoir.

Entretien du filtre

La fréquence d'entretien du filtre dépend des conditions de l'air ambient et de l'eau utilisée.

- L'utilisation d'une eau dure (forte concentration de minéraux) engendrera du dépôt de matière sur le filtre et donc un risque de réduire la qualité du flux d'air. La fréquence de nettoyage du filtre sera donc plus importante qu'avec une eau douce.
- S'il reste du dépôt minéral sur la protection du filtre, retirez le filtre et nettoyez la protection avec de l'eau propre.
- Il est conseillé de nettoyer le filtre au moins tous les deux mois (cela dépend toutefois de votre degré d'utilisation de l'appareil).

Important : avant une longue période d'inutilisation:

- Videz le réservoir, lavez-le avec une eau tiède savonneuse. Séchez-le avant de le repositionner dans son emplacement.
- Stockez-y les pains de glace.
- Nettoyez la protection du filtre
- Protégez l'appareil et stockez le dans un endroit sec.

Information d'identification

Rafraichisseur d'air - 244002			
Description	**Symbole**	**Valeur**	**Unité**
Débit d'air maximal	F	18.82	m^3/min
Puissance absorbée	P	46.90	W
Valeur de service	SV	0.40	(m^3/min)/W
Consommation d'électricité en mode «veille»	P_{SB}	-	W
Consommation d'électricité en mode «éteint»	P_{OFF}	0.16	W
Niveau de puissance acoustique	L_{WA}	59.83	dB(A)
Vitesse maximale de l'air	C	3.51	mètres/sec
Consommation saisonnière d'électricité	Q	15.19	kWh/a
Norme de mesure de la valeur de service	EN IEC 60879:2019		
Coordonnées de contact pour tout complément d'information	Groupe Qérys 33187 LE HAILLAN - FRANCE		

Garantie et Service Après-Vente

Varma assure une garantie de 2 ans à compter du jour de l'achat (sur présentation du ticket de caisse ou de la facture). Cela comprend le remplacement gratuit des pièces défectueuses ou de l'appareil, le choix étant laissé à la libre initiative de Varma. En tout état de cause s'applique la garantie légale couvrant toutes les conséquences des défauts ou vices cachés (articles 1641 et suivants du Code Civil).

Les réparations ne devront être réalisées que par des techniciens qualifiés utilisant des pièces de rechanges d'origine. Tout manquement à cette consigne peut s'avérer particulièrement dangereux pour les usagers.
Le cas échéant, contactez le service après-vente du magasin dans lequel vous avez acheté ce produit.

Pour que ces garanties soient valables, les conditions suivantes doivent être remplies :
- Il n'y a eu aucune tentative de réparation, ni par le client, ni par un tiers.
- L'appareil a été utilisé et installé dans des conditions normales, de manière adéquate, suivant le mode d'emploi.

À noter :
S'il y a une intervention sous garantie, cela ne prolongera pas la durée initiale de la garantie contractuelle (date initiale à partir de l'achat), et le service Après-Vente effectuera, à titre payant, les réparations nécessaires.

Responsabilité

Nous vous signalons expressément que la société Qérys (adresse ci-dessous) propriétaire de la marque Varma, n'est pas responsable des dommages causés par ses appareils, dans la mesure où ces dommages seraient causés suite à une réparation non conforme, dans la mesure où, lors d'un échange de pièces, les pièces d'origine Varma n'auraient pas été utilisées, ou si la réparation n'a pas été effectuée par le Service Après-Vente Varma.

Mise hors service

Vous ne devez pas jeter cet appareil dans une poubelle domestique mais uniquement dans un container prévu spécialement pour ce type de produits.
Eliminez l'appareil par le biais d'un point de collecte municipal et ou dans point de vente. Jetez l'emballage de façon respectueuse pour l'environnement en facilitant son ramassage par les centres de tri sélectifs.
Nos emballages et cette notice sont écoconçus et entièrement recyclables, veuillez les placer dans un bac de recyclage ou les amener en déchetterie.