Radiateur panneau rayonnnant ***Vegä***
Mode d'emploi

Code	Puissance	Dimensions
244205	1000 W	592 x 437 x 116 mm
244206	1500 W	812 x 437 x 116 mm
244207	2000 W	1032 x 437 x 116 mm

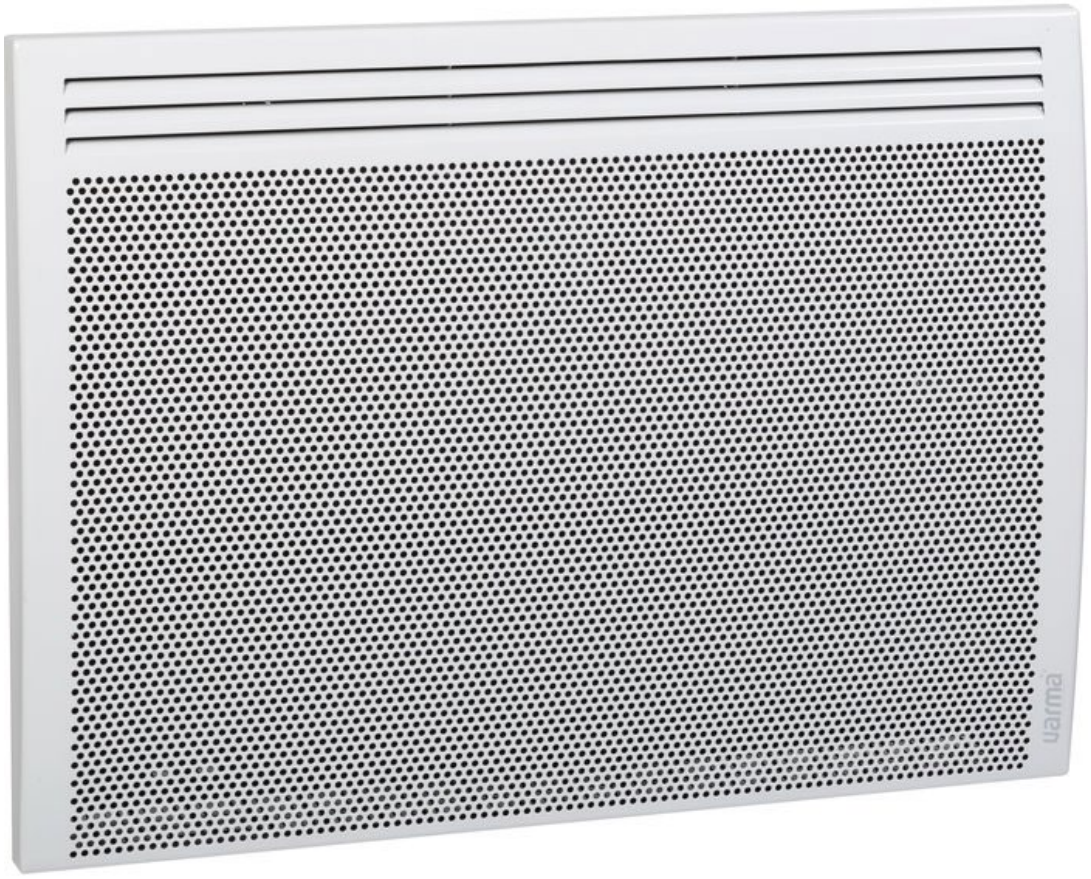

Mise en garde

- **Avant la première mise en service, vous devez impérativement lire cette notice d'utilisation et respecter les indications qu'elle contient. Rangez-la soigneusement en cas de besoin ultérieur.**
- **Cet appareil ne doit être utilisé que lorsqu'il se trouve en parfait état de fonctionnement. Si l'appareil est totalement ou partiellement défectueux, faites-le réparer par un professionnel**
- **Certaines parties de ce produit peuvent devenir très chaudes et causer des brûlures. Une attention particulière doit être donnée lorsque des enfants ou des enfants vulnérables sont présents.**
- **Le raccordement de l'appareil doit être réalisée par un professionnel agrée conformément aux réglementations nationales sur les branchements électriques (NF C 15 100).**

Pour votre sécurité - Consignes générales de sécurité

ATTENTION : lors de l'utilisation d'appareils électriques, les précautions de sécurité de base doivent être respectées afin de réduire le risque d'incendie, de chocs électriques et de blessures corporelles.

- Les enfants de moins de 3 ans doivent rester éloignés à moins qu'ils soient surveillés de façon continue.
- Les enfants âgés d'au moins 3 ans et de moins de 8 ans doivent seulement allumer/éteindre l'appareil à condition qu'il ait été placé ou installé dans sa position normale de fonctionnement prévu et qu'ils bénéficient d'une surveillance ou d'instruction concernant l'utilisation de l'appareil d'une manière sûre et reconnaissent les risques encourus. Les enfants âgés d'au moins 3 ans et de moins de 8 ans ne doivent pas brancher, régler et nettoyer l'appareil ou effectuer l'entretien de l'utilisateur
- Cet appareil n'est pas prévu pour être utilisé par des enfants de moins de 8 ans ou par des personnes dont les capacités physiques, sensorielles ou mentales sont réduites.
- Si le câble d'alimentation est endommagé, il doit être remplacé par le fabricant, son service après-vente ou des personnes de qualification similaire afin d'éviter un danger.
- Cet appareil est destiné à une utilisation en intérieur uniquement.
- Le chauffage ne doit pas être localisé immédiatement sous une prise de courant.
- Ne pas utiliser ce chauffage aux alentours d'une baignoire, une douche ou une piscine
- Ne placez aucun objet sur l'appareil.
- Assurez-vous toujours que vos mains soient sèches avant d'effectuer le réglage de tout interrupteur ou de toucher l'appareil ou la prise.
- Ne transportez pas l'appareil lorsqu'il est en fonctionnement.
- Posez-le sur une surface plane et sûre afin de prévenir tout accident, tenez-le hors de portée des enfants.
- Toute utilisation et/ou modification technique non agréée de cet appareil peut s'avérer dangereuse, tant pour votre santé que pour votre propre sécurité.
- Ne pas insérer ou permettre à des objets étrangers de pénétrer dans toute ventilation ou ouverture d'évacuation, car cela provoquerait un choc électrique ou un incendie et endommagerait l'appareil. Ne le démontez pas.
- Toujours éteindre et débrancher l'appareil lorsqu'il n'est pas utilisé, durant son nettoyage ou lors de son transport.
- Avant de brancher l'appareil à l'alimentation électrique, vérifiez que l'interrupteur est sur Arrêt.
- Maintenez cet appareil et son câble à l'écart, des sources de chaleurs, objets tranchant, ou toute chose susceptibles de les endommager.
- Pour éviter un incendie, ne bloquez pas l'entrée et la sortie d'air de quelque façon que ce soit.
- Ne mettez pas le radiateur sur un tapis, ne faites pas passer le câble sous un tapis. Placez le câble d'alimentation loin du passage pour qu'il n'entrave pas le parcours.
- La cause principale de surchauffe est due aux dépôts de poussière ou présence de résidus dans l'appareil. Assurez-vous que ces corps étrangers soient retirés régulièrement. Isolez l'appareil du réseau et nettoyez-le en aspirant l'entrée d'air et les grilles.
- Ne laissez pas cet appareil sans surveillance lorsqu'il est en fonctionnement.
- Si le cordon d'alimentation est endommagé, il doit être remplacé par le fabricant, son agent de maintenance ou toute autre personne qualifiée pour éviter tout danger.
- MISE EN GARDE : Pour éviter une surchauffe, ne pas couvrir l'appareil de chauffage.
- Si le chauffage n'est pas en usage, laissez-le refroidir et entreposez-le dans un lieu sec et ventilé.

Table des matières

Mise en garde 2
Notice simplifiée 4
Mise en marche 4
Réglage de base 4
Choisir le mode 4
Programmer 4
Installation et entretien 5
Règle d'installation de l'appareil 5
Installation de l'appareil 5
Raccordement de l'appareil 6
Règle de raccordement 6
Schéma de raccordement 6
Schéma de raccordement du Fil Pilote 7
Réglage du Fil Pilote 7
Entretien 7
Utilisation 8
Touche et Fonction 8
Description des modes 8
Première mise en marche 9
Régler le Mode Confort 9
Régler Le jour et l'heure 9
- Régler le jour 9
- Régler l'heure 9
Choix du mode 9
Configuration des Modes 10
Mode programmation 10
- Comprendre la lecture de la programmation 10
- Programme pré-enregistré 10
- Programme à paramétrer 10
Mode Manuel 11
Activer la fonction fenêtre ouverte 11
Activer la fonction verrouillage du panneau de contrôle 11
Caractéristiques 12
Garantie et Service Après-Vente 12
Responsabilité 13
Mise hors service 13

Notice simplifiée

Mise en marche

Appuyer sur ⏻ et passer les modes en appuyant sur MODE . Rester sur le mode choisi pour le valider.

Réglage de base

- Pour modifier le jour : en mode Programmation 1 2 3 4 5 6 7 P , utiliser + − . Valider avec P
- Pour modifier l'heure : en mode Programmation 1 2 3 4 5 6 7 12:16 P , utiliser + − . Valider avec P x 7
- Pour modifier la température manuellement : en Mode Confort 19.0°C , utiliser + −

Choisir le mode

- Manuel :

Mode Confort	Mode Confort -1°	Mode Confort -2°
19.0°C	18.0°C -1	17.0°C -2

Mode ECO	Mode Hors Gel	Mode Fil Pilote
15.5°C	7.0°C	19.0°C FP

- Programme hebdomadaire pré-enregistré (non modifiable) :

Pré-enregistré 1	Pré-enregistré 2	Pré-enregistré 3	Pré-enregistré 4
P 1	P 2	P 3	P 4

- Programme hebdomadaire à paramétrer 1 2 3 4 5 6 7 12:16 P

Programmer

- Régler heure par heure pour les 7 jours de la semaine (Lundi =1/Dimanche = 7).
- Appuyer sur MODE jusqu'à ce qu'apparaisse le symbole du mode souhaité.
- Appuyer sur + ou − pour passer au réglage de l'heure suivante ou précédente.
- Répéter l'opération pour les 24 h du jour 1(MODE puis + ou −).
- Appuyer sur P pour valider et passer au jour 2. Répéter l'opération pour les 7 jours de la semaine.

Installation et entretien

Règle d'installation de l'appareil

- Le raccordement de l'appareil doit être réalisée par un professionnel agrée **conformément aux réglementations nationales sur les branchements électriques (NF C 15 100).**
- **Prévoir une installation éloigné d'un courant d'air susceptible de perturber son fonctionnement**
- Ne pas l'installer sous une prise de courant fixe

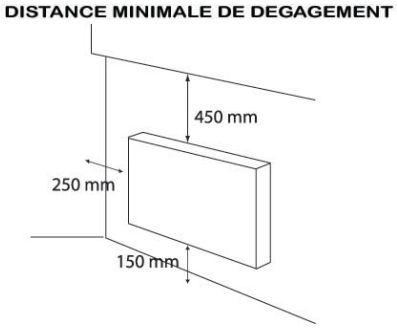

- Respecter les distances minimale d'installation (cf schéma suivant) :
- Dans les locaux humides (cuisines, salles de bain, etc), le boitier de raccordement doit être installé à au moins 25 cm du sol
- L'installation dans une salle de bain se fait uniquement en volume 2 conformément aux normes électrique en vigueur

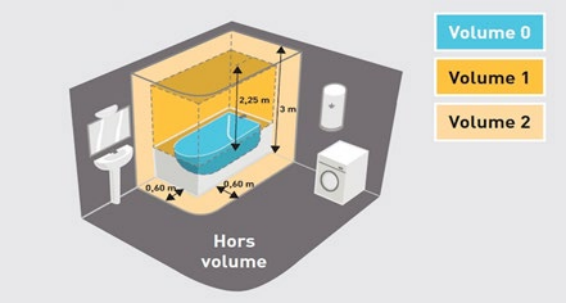

Volume 0 et 1	**Appareils électrique interdits**
Volume 2	**Appareil électrique IPX4 (selon norme EN 60335-2-43 : 2003/A2 : 2008)**

Installation de l'appareil

⇨ Déverrouiller les pattes d'accrochage du support mural de votre appareil puis déclipser le support

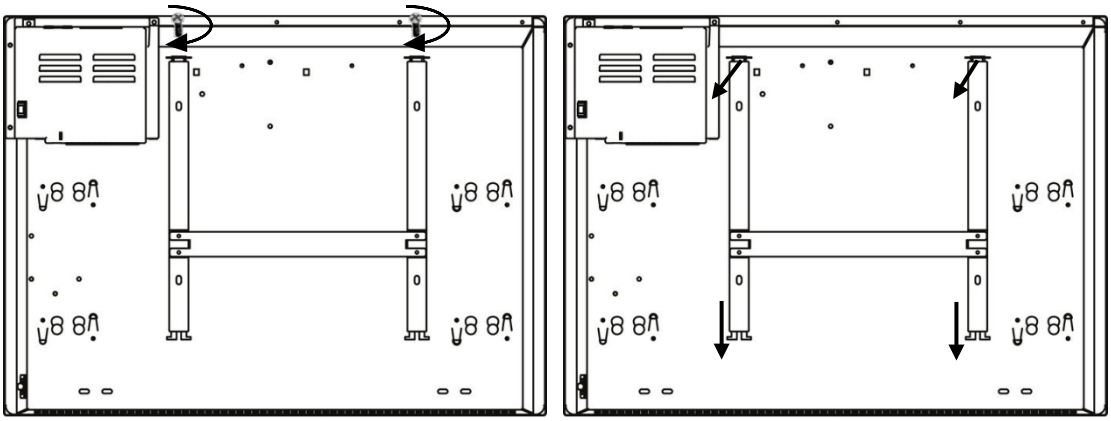

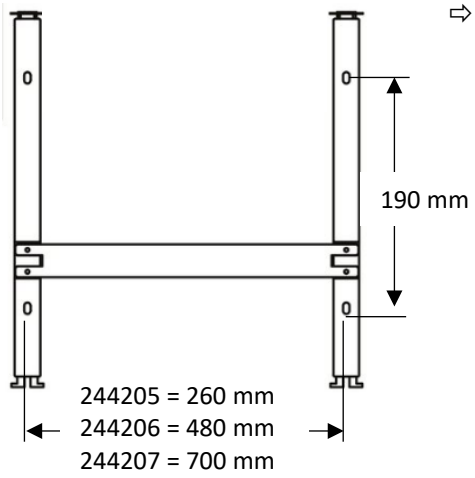

⇨ Utiliser le support mural pour tracer et percer les 4 emplacements des chevilles/vis (prévoir les chevilles/vis adaptées à votre mur)

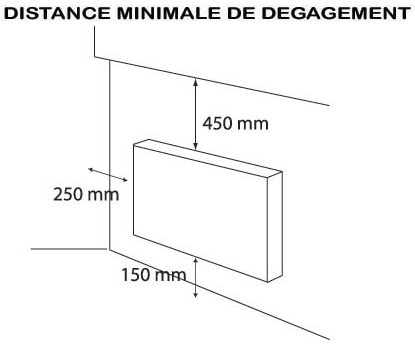

Raccordement de l'appareil

Règle de raccordement

- L'appareil doit être alimenté en 230 V 50Hz
- Appareil de classe II. Ne pas raccorder à la Terre. Ne pas brancher le fil pilote (noir) à la terre.
- L'installation doit être équipée d'un dispositif de coupure omnipolaire ayant une distance d'ouverture de contact d'au moins 3 mm.
- Si vous utilisez le fil pilote et s'il est protégé par un différentiel 30mA (ex : salle de bains), il est nécessaire de protéger l'alimentation du fil pilote sur ce différentiel. Un moyen de déconnexion du réseau d'alimentation ayant une distance d'ouverture des contacts de tous les pôles doit être prévu dans le tableau électrique fixe conformément aux règles d'installation.
- Raccorder le fil pilote si votre maison est équipée d'une centrale de programmation, d'un programmateur ou d'un gestionnaire.

Schéma de raccordement

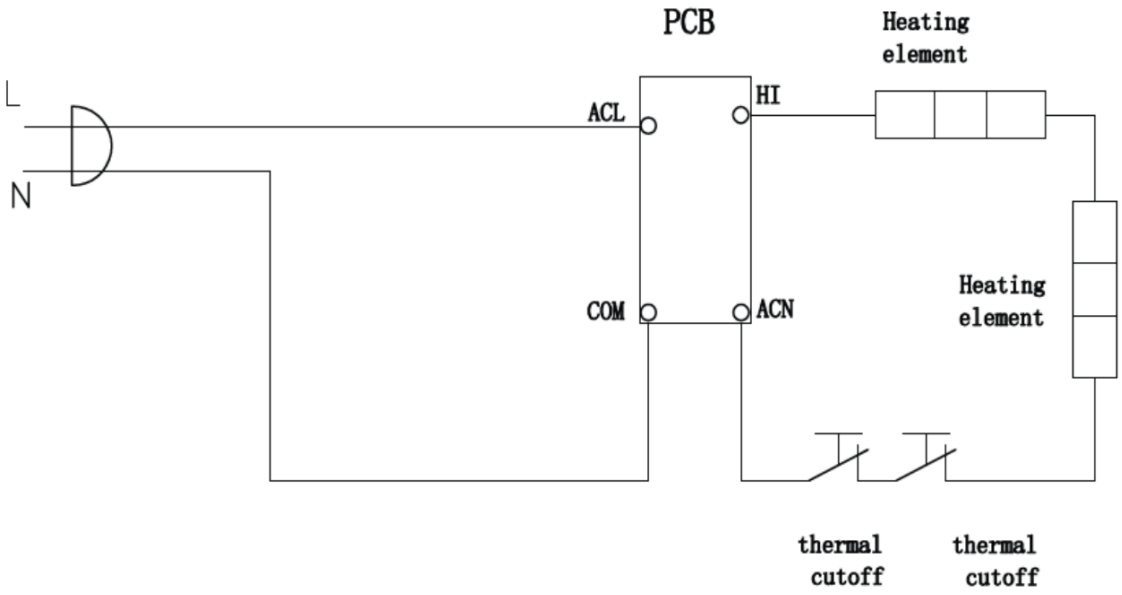

Schéma de raccordement du Fil Pilote

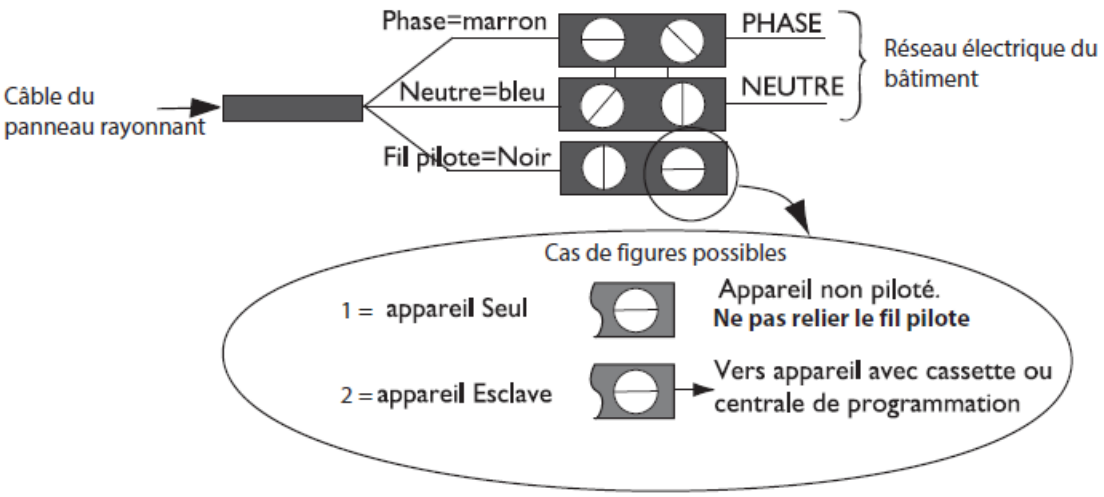

Réglage du Fil Pilote

Ordres reçus	Oscilloscope	Mode obtenu	Température de chauffe obtenue
Absence de tension		Confort	Réglage confort
Alternance complète 230V		Eco	Réglage éco (abaissement de 3°C par rapport au réglage confort)
Demi alternance négative -115V		Hors gel	Température hors gel (environ 7°C) peut être utilisé pour le délestage
Demi alternance positive +115V		Arrêt délestage	Arrêt instantané de l'appareil
Signal alternatif		Confort -1°C	Réglage confort -1°C
Signal alternatif		Confort -2°C	Réglage confort -2°C

Entretien

- Débrancher toujours la fiche de la prise murale avant de nettoyer l'appareil.
- Isoler toujours l'appareil de l'alimentation électrique et laisser-le refroidir avant toute opération de maintenance.
- Ne jamais immerger l'appareil pour le nettoyer.
- Pour éviter tout risque de décharge électrique, nettoyer l'appareil avec un chiffon doux et sec pour le débarrasser de la poussière.
- Effectuer le dépoussiérage au moins 2 fois par an
- Nettoyer l'extérieur de l'appareil en l'essuyant avec un linge humide et en le séchant avec un linge sec
- Ne jamais immerger l'appareil dans l'eau.

Utilisation

Touche et Fonction

Touche	Fonction
⏻	Marche/Arrêt
MODE	Sélection des modes
P	Réglage de la programmation Réglage du jour et de l'heure
+ −	Augmenter/Diminuer la température Sélectionner le jour (Lundi = 1/Dimanche = 7) Augmenter/Diminuer Heure-Minute

Description des modes

Symbole	Fonction
☀	**Mode Confort**
☀ -1	**Mode Confort -1° C.** Se configure automatiquement sur le réglage du **Mode Confort** . Ne peut pas se régler manuellement
☀ -2	**Mode Confort -2° C** Se configure automatiquement sur le réglage du **Mode Confort** . Ne peut pas se régler manuellement
☽	**Mode ECO** Par défaut, correspond au **Mode Confort** -3,5°C. Se configure automatiquement sur le réglage du **Mode Confort** . Ne peut pas se régler manuellement
❄	**Mode Hors Gel** L'appareil maintient une température minimale de 7°C.
FP	**Mode Fil Pilote**
P	**Mode Programme Hebdomadaire**
P1	**Mode pré-enregistré P1** Ne se règle pas

P2	**Mode pré-enregistré P2** Ne se règle pas
P3	**Mode pré-enregistré P3** Ne se règle pas
P4	**Mode pré-enregistré P4** Ne se règle pas

Première mise en marche

Appuyer sur le bouton ⏻ . L'écran s'allume sur le **mode Confort** ☀.

Régler le Mode Confort ☀

- ✓ Régler la température en appuyant sur + ou −
- ✓ Pour valider, attendre quelques secondes que le **C** arrête de clignoter

⚠ Le réglage des Mode Confort -1° C (☀ -1) et Mode Confort -2° C (☀ -2) est automatique. Il dépend du réglage du Mode Confort ☀.

Régler Le jour et l'heure

Appuyer 5 fois sur MODE

- Régler le jour :
  - ✓ Appuyer 1 fois sur P (la ▼ clignote au-dessus du jour 1)
  - ✓ Sélectionner le jour en appuyant sur + ou − .
  - ✓ Appuyer sur P pour valider et passer au réglage de l'heure.

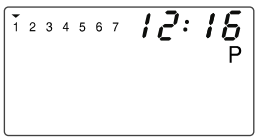

- Régler l'heure :
  - ✓ L'heure clignote. Appuyer sur + ou − puis sur P pour valider.
  - ✓ Les minutes clignotent. Appuyer sur + ou − puis sur P pour valider.
  - ✓ Appuyer 7 fois sur P pour revenir à la sélection des modes.

Choix du mode

Faire défiler les modes en appuyant sur le touche MODE et s'arrêter sur le mode souhaité.

Configuration des Modes

Mode programmation

- Comprendre la lecture de la programmation

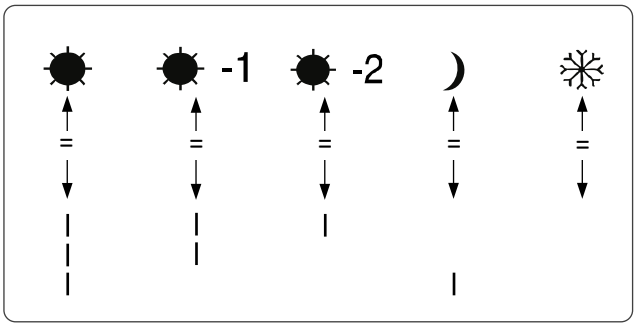

- Programme pré-enregistré

4 programme pré-enregistré sont disponibles et non modifiables (P1/P2/P3/P4)
Ils sont réglés comme suite :

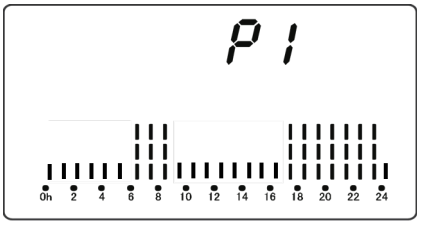

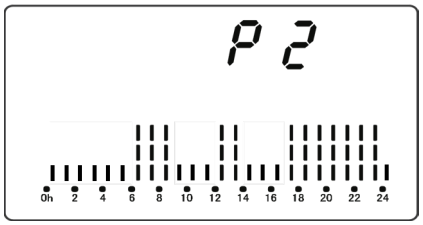

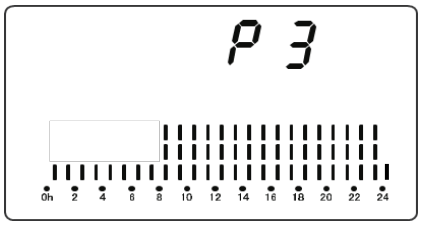

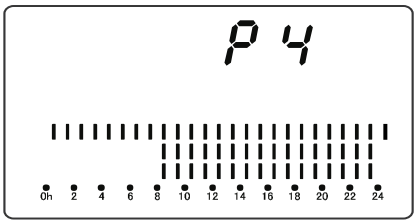

- Programme à paramétrer

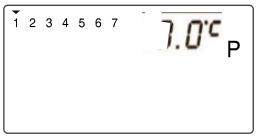

⚠ Le réglage doit se faire jour par jour, heure par heure.
Après réglage du jour et de l'heure, la ▼ clignote au-dessus du jour 1.

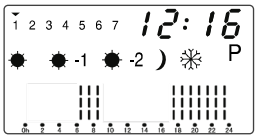

✓ Régler la programmation du jour 1 :

- Appuyer sur (MODE) jusqu'à ce qu'apparaisse le symbole du mode souhaité
- Appuyer sur (+) ou (–) pour passer au réglage de l'heure suivante ou précédente.
- Répéter l'opération pour les 24 h du jour 1((MODE) puis (+) ou (–)).
- Appuyer sur (P) pour valider et passer au jour 2

- ✓ Régler la programmation des jours suivants :
  - Répéter pour les 6 jours restants les opérations précédentes

Mode Manuel

Mode Confort

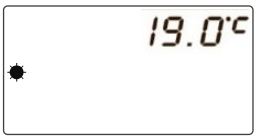

Mode Confort -1°

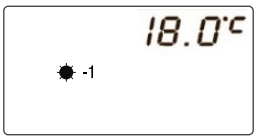

Mode Confort -2°

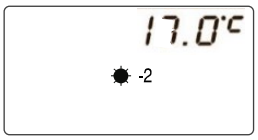

Mode ECO

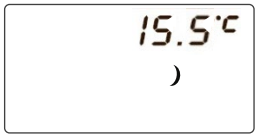

Mode Hors Gel

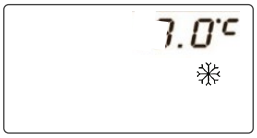

Mode Fil Pilote

Activer la fonction fenêtre ouverte

Appuyer 3 secondes sur les boutons (+) et (–) simultanément : la fonction fenêtre ouverte est active (symbole **[ ]**)
Si le radiateur détecte une baisse de température de 4°C en 30 minutes, il passe en mode hors-gel.
Pour revenir à l'état précédent, attendre une remontée de température de 2°C ou appuyer simultanément 3 secondes sur les boutons (+) et (–) pour désactiver la fonction fenêtre ouverte.

Activer la fonction verrouillage du panneau de contrôle

Appuyer 3 secondes sur les boutons (MODE) et (P) simultanément : le panneau de contrôle est verrouillé.
Réitérer l'opération pour le déverrouiller.

Caractéristiques

Référence du modèle : 244205 + 244206 + 244207			
Caractéristique	Symbole	Valeur	Unité
Puissance thermique			
Puissance thermique Nominale	P_{Nom}	1 (244205) 1,5 (244206) 2 (244207)	kW
Puissance thermique minimale (indicative)	P_{min}	0,5 (244205) 0,75 (244206) 1 (244207)	kW
Puissance thermique maximale continue	$P_{max,c}$	0,9 (244205) 1,4 (244206) 1,9 (244207)	kW
Consommation d'électricité auxiliaire			
A la puissance thermique Nominale	el_{max}	N/A	kW
A la puissance thermique minimale	el_{min}	N/A	kW
En mode veille	el_{SB}	0	kW
Type d'apport de chaleur, pour les dispositifs de chauffage décentralisés électriques à accumulation uniquement (sélectionner			
Caractéristique	Unité		
contrôle thermique manuel de la charge avec thermostat intégré	Non		
contrôle thermique manuel de la charge avec réception d'informations sur la température de la pièce et/ou extérieure	Non		
contrôle thermique électronique de la charge avec réception d'informations sur la température de la pièce et/ou extérieure	Non		
puissance thermique régulable par ventilateur	Non		
Type de contrôle de la puissance thermique/de la température de la pièce			
contrôle de la puissance thermique à un palier, pas de contrôle de la température de la pièce	Non		
contrôle à deux ou plusieurs paliers manuels, pas de contrôle de la température de la pièce	Non		
contrôle de la température de la pièce avec thermostat mécanique	Non		
contrôle électronique de la température de la pièce	Non		
contrôle électronique de la température de la pièce et programmateur journalier	Non		
contrôle électronique de la température de la pièce et programmateur hebdomadaire	Oui		
Autres options de contrôle			
contrôle de la température de la pièce, avec détecteur de présence	Non		
contrôle de la température de la pièce, avec détecteur de fenêtre ouverte	Oui		
option contrôle à distance	Non		
contrôle adaptatif de l'activation	Non		
limitation de la durée d'activation	Non		
capteur à globe Noir	Non		
Coordonnées de contact :	GROUPE QÉRYS F 33187 LE HAILLAN		

Garantie et Service Après-Vente

Varma assure une garantie de 2 ans à compter du jour de l'achat (sur présentation du ticket de caisse ou de la facture). Cela comprend le remplacement gratuit des pièces défectueuses ou de l'appareil, le choix étant laissé à la libre initiative de Varma. En tout état de cause s'applique la garantie légale couvrant toutes les conséquences des défauts ou vices cachés (articles 1641 et suivants du Code Civil). Les réparations ne devront être réalisées que par des techniciens qualifiés utilisant des pièces de rechanges d'origine. Tout manquement à cette consigne peut s'avérer particulièrement dangereux pour les usagers.
Le cas échéant, contactez le service après-vente du magasin dans lequel vous avez acheté ce produit.

Pour que ces garanties soient valables, les conditions suivantes doivent être remplies :
- Il n'y a eu aucune tentative de réparation, ni par le client, ni par un tiers.
- L'appareil a été utilisé et installé dans des conditions normales, de manière adéquate, suivant le mode d'emploi.

À noter :
S'il y a une intervention sous garantie, cela ne prolongera pas la durée initiale de la garantie contractuelle (date initiale à partir de l'achat), et le service Après-Vente effectuera, à titre payant, les réparations nécessaires.

Responsabilité

Nous vous signalons expressément que la société Qérys (adresse ci-dessous) propriétaire de la marque Varma, n'est pas responsable des dommages causés par ses appareils, dans la mesure où ces dommages seraient causés suite à une réparation non conforme, dans la mesure où, lors d'un échange de pièces, les pièces d'origine Varma n'auraient pas été utilisées, ou si la réparation n'a pas été effectuée par le Service Après-Vente Varma.

Mise hors service

Vous ne devez pas jeter cet appareil dans une poubelle domestique mais uniquement dans un container prévu spécialement pour ce type de produits.
Eliminez l'appareil par le biais d'un point de collecte municipal et ou dans point de vente. Jetez l'emballage de façon respectueuse pour l'environnement en facilitant son ramassage par les centres de tri sélectifs.
Nos emballages et cette notice sont écoconçus et entièrement recyclables, veuillez les placer dans un bac de recyclage ou les amener en déchetterie.