Fiche technique

Tôkyô

duraplus®

113KH/300LMSGL/1710RH

N° d'article	1786818
Code EAN	4012789658262
Epaisseur de porte	38-42 mm
Epaisseur du carré	7 mm
Longueur du carré	
Percement	clé I (PZ)
Entraxe de perce-ment	70 mm
Couleur	F1 aluminium aspect argent
Gamme	Complément de gamme
Emballage unitaire	5
Carton	30

Garniture HOPPE en aluminium sur plaques étroites, pour porte-fenêtre :

- Assemblage : poignée à saillie réduite côté extérieur, poignée côté intérieur, bague de guidage sans entretien
- Liaison : carré profilé à lamelle HOPPE (poignées mâle/femelle)
- Plaques : piliers de fixation côté extérieur, sans côté intérieur
- Fixation : visible côté intérieur, traversante, par vis filetées M4

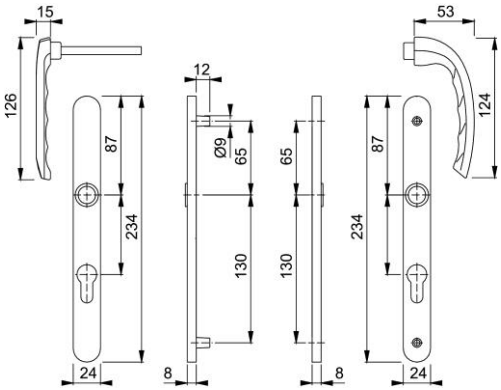

© HOPPE AG, sous réserve de modifications. 20/04/2022