FICHE TECHNIQUE

ANTI-PANIQUE

KIT ADAPTATION POUR MODULE

Compatible avec modules extérieurs JPM/VACHETTE

DESCRIPTIF

Permet de changer une serrure anti panique tout en gardant la manœuvre extérieure (compatible avec les modules extérieurs majoritairement installés).
Livré avec deux carrés.

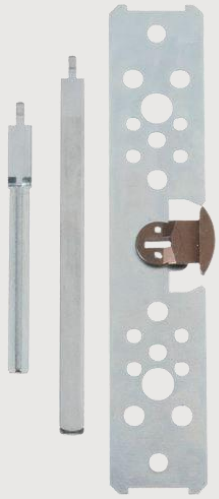

CARACTÉRISTIQUES TECHNIQUES

Adaptable	Oui
Compatibilité	Modules extérieurs marques JPM / VACHETTE
Hauteur plaque	160 mm
Largeur plaque	31 mm
Epaisseur plaque	2 mm
Carré	8 mm

SCHÉMA TECHNIQUE

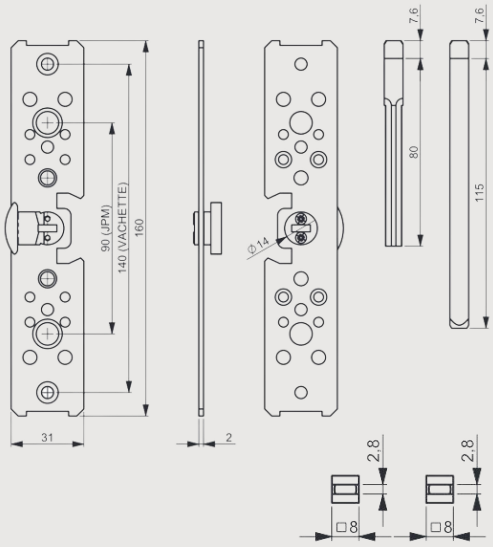

ARTICLES

CODE	DÉSIGNATION	GENCOD
317602	Kit adaptation module JPM/VACHETTE	3610183176026

PACKAGING

Boîte gencodée