Bestway.

#58259

www.bestwaycorp.com

Visit Bestway YouTube channel YouTube

S-S-004678

- Cet appareil peut être utilisé par des enfants à partir de 8 ans et plus et par des personnes avec des capacités physiques, sensorielles ou men tales réduites ou un manque d'expérience et de connaissances s'ils sont surveillés ou ont reçu des instructions concernant l'utilisation de l'appareil d'une manière sûre et s'ils comprennent les risques impliqués. Les enfants ne doivent pas jouer avec l'appareil. Le nettoyage et la mainte nance ne doivent pas être effectués par des enfants sans surveillance. (Pour le marché européen).
- **ATTENTION** - Cet appareil n'est pas conçu pour être utilisé par des personnes à capacités physiques, sensorielles ou intellectuelles réduites ou sans expérience et connaissances, s'ils sont sous surveillance ou bien s'ils ont été informés quant à l'utilisation de l'appareil par une personne responsable de leur sécurité. Surveiller les enfants pour s'assurer qu'ils ne jouent pas avec l'appareil (pour le marché hors Union Européenne).
  Le nettoyage et la maintenance doivent être effectués par une personne ladulte de plus de 18 ans qui est consciente du risque de choc élec trique.
  Attention : Lire les instructions avant chaque utilisation et installation/as semblage de l'appareil.
  Attention : Pour des raisons de sécurité électrique, un dispositif PRCD est intégré dans le cordon d'alimentation ; en cas de détec tion d'un courant de fuite supérieur à 10 mA, l'appareil fonctionnera et coupera l'alimentation électrique. Dans un tel cas, veuillez immédiatement débrancher l'appareil et arrêter de l'utiliser. Ne réinitialisez pas le produit tout seul. Vous devez contacter votre représentant local pour contrôler et réparer le produit.
- Ne pas brancher ou débrancher l'appareil avec les mains humides.
- Toujours débrancher l'appareil.
  - Les jours de pluie
  - Avant le nettoyage ou une autre opération de maintenance
  - Ne lelaissez pas sans surveillance durant les vacances

  Si l'appareil ne doit pas être utilisé pendant une période prolongée comme en hiver, le kit de piscine doit être démonté et stocké à l'intérieur.
- Conservez les instructions. Pour la reconstruction de la piscine, à tout moment, consultez également les instructions.
- Si les instructions sont manquantes, contactez Bestway ou recherchez sur le site web : www.bestwaycorp.com

ATTENTION :

- Ce chauffe-piscine doit être utilisé uniquement dans des piscines démontables. Il ne doit pas être utilisé dans des piscines fixes. Une piscine démontable est conçue pour pouvoir être facilement démontée pour son stockage et remontée dans son intégrité d'origine. Une piscine fixe est construite sur ou dans le sol ou dans un bâtiment et elle ne peut pas être facilement démontée pour le stockage.
- Ne jamais ajouter l'eau aux produits chimiques, Mais toujours ajouter les produits chimiques à l'eau pour éviter de grosses fumées ou des réac tions violentes susceptibles de provoquer des évaporations dangereuses. Les installations électriques doivent respecter les règles nationales de câblage, consultez un électricien qualifié si vous avez des questions.

Après avoir utilisé votre chauffe-piscine pendant 3 à 5 ans, vous devez contacter le technicien de maintenance qualifié le plus proche pour vérifier sa sécurité et ses performances. Les principaux composants, notamment l'élément chauffant à l'intérieur de l'unité électrique, doivent être contrôlés et remplacés (si cela s'avère nécessaire) par des professionnels.

REMARQUE :

- Manipulez le chauffe-piscine avec soin. Ne tirez pas ou ne transportez pas le chauffe-piscine par son cordon d'alimentation. Le cordon doit être sans abrasions. N'exposez jamais le chauffe-piscine à des objets pointus, de l'huile, des pièces en mouvement et de la chaleur.
- Bien examiner l'équipement avant l'usage. Informez Bestway à l'adresse du service clientèle répertoriée dans ce manuel en cas de dommage ou de pièces manquantes au moment de l'achat. Vérifiez que tous les composants correspondent au modèle que vous avez acheté.
- Ce produit n'est pas destiné pour utilisation commerciale.

IMPORTANT : L'utilisation du chauffe-piscine avec une alimentation électrique non adéquate est dangereuse et peut provoquer de graves pannes du chauffe-piscine.

À LIRE ATTENTIVEMENT ET À CONSERVER POUR UNE CONSULTATION ULTÉRIEURE.

Mise au rebut

Signification du symbole d'un caisson d'ordures barré: Ne pas éliminer les appareils électriques comme un déchet habituel, utiliser les systèmes de collecte séparés. Contactez votre collectivité locale pour les informations concernant les systèmes de collecte disponibles. Si les appareils électriques sont éliminés dans une décharge publique, des substances dangereuses peuvent s'écouler dans la nappe phréatique et entrer dans la chaîne alimentaire et porter atteinte à votre santé et à votre bien-être. Quand vous remplacez un ancien appareil par un nouveau, le détaillant a l'obligation légale de reprendre votre ancien appareil pour son élimination sans aucune dépense de votre part.

Aperçu des références des pièces

Avant de monter le chauffe-piscine familiarisez-vous avec toutes les pièces.

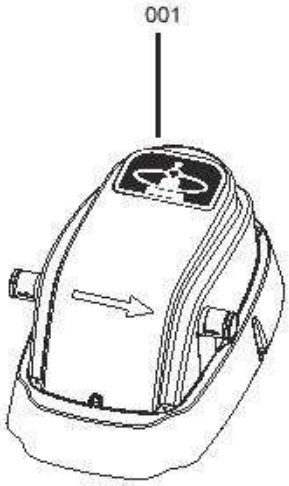

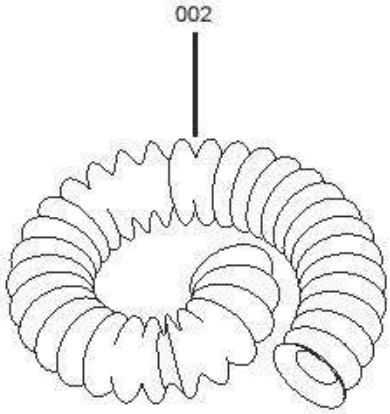

RÉF. N°	DESCRIPTION	Q.TÉ	PIÈCE N°
001	Chauffe-piscine	1	58259ASS17
002	Tuyau	1	P6176
003	Collier de serrage	2	P6124

Spécifications

Tension :	220-240V
Puissance :	2800 W à 20°C
Fréquence :	50Hz
Capacité de chaleur max. :	40°C
Consommation de chaleur augmentée (*) :	Environ 0,5°C/h - 1,5°C/h selon le volume d'eau de la piscine
Volume d'eau de la piscine adéquat :	400-4,500gal (1,520-17,035 L)
Débit de pompe de filtration/Filtre à sable :	3.785 L/h (1.000 gal/h) et moins de 3.785 L/h (1.000 gal/h)
Compatibilité de la piscine :	15' et moins

REMARQUE : La consommation de chaleur augmentée sert uniquement de référence. Le temps réel de réchauffement peut varier selon le volume d'eau de la piscine, la température ambiante, la température souhaitée et d'autres conditions. Normalement, si la piscine a un grand volume d'eau ou si la température ambiante est basse et la température souhaitée est élevée, il faudra un temps de réchauffement plus long. Si l'augmentation de température est inférieure à 0,2°C après une heure de réchauffement, on peut penser que la température de l'eau a atteint la température d'équilibre.

Alarmes

Phénomène	Motifs	Solutions
E1	La pompe de filtration ou le filtre à sable ne fonctionne pas, l'eau ne s'écoule pas.	Remplacez la pompe de filtration ou le filtre à sable, reportez-vous à la notice d'instructions.
	Le capteur du débit d'eau est cassé.	Contactez le service après-vente Bestway le plus proche pour connaître les instructions.
E2	La température de l'eau est inférieure à 4°C (39°F).	Le chauffe-piscine n'est pas conçu pour fonctionner avec des températures de l'eau inférieures à 4°C (39°F). Débranchez le chauffe-piscine et ne le redémarrez que quand la température de l'eau atteint 6°C (43°F).
E3	La température de l'eau est supérieure à 50°C (122°F).	Le chauffe-piscine n'est pas conçu pour fonctionner avec des températures de l'eau inférieures à 50°C (122°F). Débranchez le chauffe-piscine et ne le redémarrez que quand la température de l'eau atteint 38°C (100°F).
E4	Le capteur de température ne fonctionne pas.	Contactez le service après-vente Bestway le plus proche pour connaître les instructions.
E5	Le coupe-circuit thermique à réinitialisation manuelle s'est déclenché.	1. Appuyez sur le bouton de réinitialisation, puis vérifiez que le chauffe-eau puisse fonctionner normalement. 2. Si l'alarme persiste, contrôlez le paragraphe BOUTON DE RÉINITIALISATION dans la notice. 3. Contactez le service après-vente Bestway le plus proche pour connaître les instructions.
E6	Le fusible est débranché.	Contactez le service après-vente Bestway le plus proche pour connaître les instructions.

Dépannage

Problème	Cause	Solution
1. Le voyant ne fonctionne pas.	A. Panne de courant.	A. Vérifier la source d'alimentation.
2. Le chauffe - piscine ne fonctionne pas correctement.	A. Le chauffe-piscine n'est pas en marche. B. Temps de chauffage trop long. C. La pompe de filtration ou le filtre à sable ne correspond pas au chauffe-piscine ou bien la pompe de filtration ou le filtre à sable a échoué, provoquant un débit trop faible ou trop élevé. D. Échec du réglage du chauffe-piscine. E. Le thermorupteur est coupé. F. Échec du chauffe-piscine.	A. Contrôler le voyant LED pour vérifier que le chauffe-piscine est en marche. B. Nous recommandons l'utilisation d'une bâche pour piscine Bestway. C. Remplacez la pompe de filtration ou le filtre à sable en suivant les caractéristiques de ce manuel d'instructions et effectuez l'entretien conformément aux instructions de la pompe de filtration ou du filtre à sable. D. Réinitialisez le chauffe-piscine conformément aux instructions. E. Appuyez sur le bouton "Reset" du chauffe-piscine. F. Contacter le service après-vente.
3. Fuites au niveau des vannes d'entrée et de sortie.	A. Colliers de serrage desserrés. B. Le joint torique du tuyau n'est pas en position correcte. C. Tuyau cassé.	A. Serrez les colliers de serrage. B. Contrôler si les joints toriques sont endommagés. C. Le tuyau doit être remplacé.
4. L'eau ne s'écoule pas.	A. La pompe de filtration ou le filtre à sable ne fonctionne pas. B. Rupture de la pompe de filtration ou du filtre à sable.	A. Réinitialisez la pompe de filtration ou le filtre à sable conformément aux instructions. B. Contrôlez et réparez la pompe de filtration ou le filtre en sable conformément aux instructions relatives du manuel de la pompe de filtration ou du filtre à sable.
5. Le témoin lumineux s'éteint mais le chauffe – piscine réchauffe.	A. Le témoin est cassé.	A. Le témoin lumineux se trompe et le chauffe-piscine continue à fonctionner.

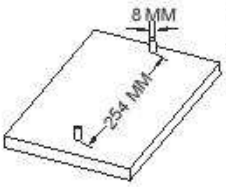

Fixation à un support

Le chauffe-piscine peut être fixé verticalement au sol sur un support en bois ou en béton, avant d'être utilisé. Il doit y avoir deux trous de 8mm de diamètre sur le support, l'espace entre eux doit être de 254mm. Placez le chauffe-piscine sur le support et fixez-le avec des boulons et des écrous. Le support doit peser plus de 18kg afin d'éviter que le chauffe-piscine ne tombe accidentellement.

Montage

1. Montez la piscine et remplissez-la d'eau jusqu'au niveau indiqué par le manuel d'utilisation de la piscine.
2. Fixez la vanne d'entrée de la pompe de filtration ou du filtre à sable à la piscine:
   a) Placez les colliers de serrage desserrés aux deux extrémités du tuyau de la pompe de filtration ou du filtre à sable.
   b) Brancher le tuyau à la pompe du filtre ou à la vanne d'entrée du filtre à sable et à la vanne de sortie B de la piscine.
   c) Serrez les colliers de serrage.
3. Raccordez la pompe de filtration ou le filtre à sable au chauffe-piscine:
   a) Placez les colliers de serrage desserrés aux deux extrémités du tuyau du chauffe-piscine.
   b) Fixez le tuyau à la vanne de sortie de la pompe de filtration ou du filtre à sable et à la vanne d'ENTRÉE du chauffe-piscine et serrez les colliers de serrage.
4. Brancher le chauffe-piscine à la vanne d'entrée A de la piscine.
5. Desserrez les colliers de serrage sur les vannes d'entrée et de sortie de la piscine; remettez en place les bouchons d'arrêt avec les grilles de protection. L'eau doit s'écouler vers la pompe de filtration ou le filtre à sable et vers le chauffe-piscine. Avec les flexibles et les grilles de protection en position, serrez les colliers de serrage.
6. Contrôlez que tous les orifices et les vannes soient correctement branchés.

Test PRCD

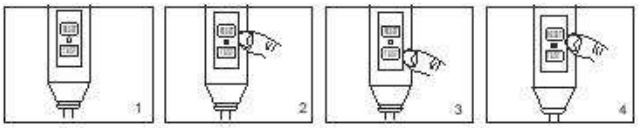

REMARQUE : les dessins ne sont qu'à titre d'illustration. Il peut arriver qu'ils ne reflètent pas le produit réel. Pas à l'échelle.

1. Insérez la fiche.
2. Appuyez sur le bouton « RESET » et le voyant devient alors vert.
3. Appuyez sur le bouton « TEST » et le voyant s'éteint.
4. Appuyez sur le bouton « RESET » et le voyant devient alors vert.

ATTENTION : La prise PRCD doit être testée avant chaque utilisation pour éviter tout risque de choc électrique.
ATTENTION : Avant de brancher la fiche dans la prise de courant, vérifiez que l'intensité du courant dans la prise soit adaptée à la pompe.
ATTENTION : N'utilisez pas le chauffage en cas d'échec du test et contactez notre Service Après-Vente.

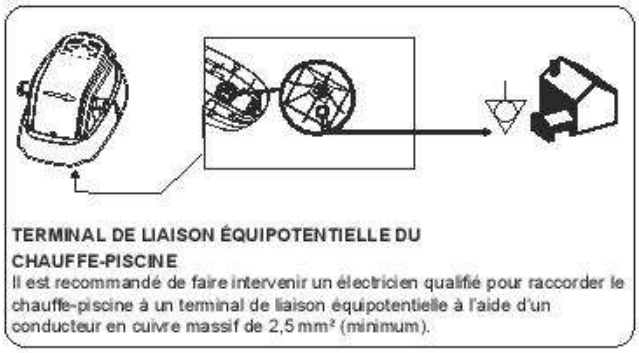

TERMINAL DE LIAISON ÉQUIPOTENTIELLE DU CHAUFFE-PISCINE
Il est recommandé de faire intervenir un électricien qualifié pour raccorder le chauffe-piscine à un terminal de liaison équipotentielle à l'aide d'un conducteur en cuivre massif de 2,5 mm² (minimum).

REMARQUE : Pour commander des pièces de rechange du chauffe-piscine, vous devez nous donner le numéro et le nom de la pièce. Les dessins ne sont qu'à titre d'illustration. Il peut arriver qu'ils ne reflètent pas le produit réel. Pas à l'échelle.

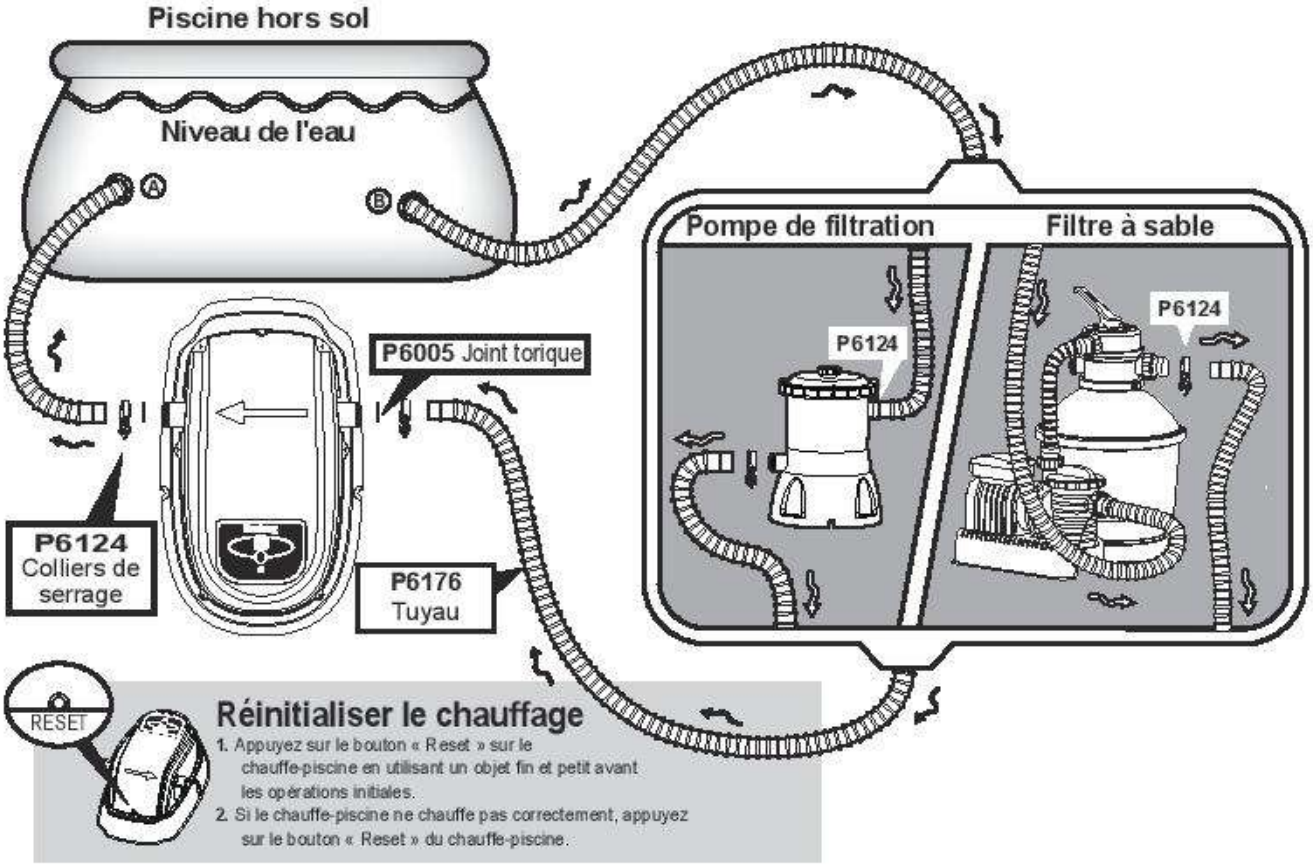

BOUTON DE RÉINITIALISATION
CONSIGNES IMPORTANTES POUR L'UTILISATION

Si la température de l'eau n'a pas changé 4 à 5 heures après l'activation du système de chauffage, utilisez un objet fin pour appuyer sur le BOUTON DE RÉINITIALISATION (RESET) et redémarrez le système de chauffage.
IMPORTANT : le système de chauffage ne fonctionnera pas si la température extérieure est supérieure à 40 °C (104 °F) ou si le chauffe-piscine se trouve en plein soleil. Dans ces conditions, veuillez attendre un moment de la journée plus frais avant d'appuyer sur le BOUTON DE RÉINITIALISATION avec un objet fin et de redémarrer le système de chauffage.

Fonctionnement

REMARQUE: Vérifiez que la piscine soit correctement installée et assurez-vous que les vannes d'entrée et de sortie de la piscine soient toutes les deux entièrement recouvertes d'eau avant de mettre en marche la pompe de filtration ou le filtre à sable avec le chauffe-piscine. Assurez-vous que le chauffe-piscine et la pompe de filtration ou le filtre à sable soient correctement raccordés.

1. Démarrez la pompe de filtration ou le filtre à sable conformément à la notice d'installation.
2. Avec la pompe en marche, branchez la fiche du chauffe-piscine dans une prise, après avoir testé le disjoncteur différentiel. Le LED s'allumera pendant 0,5 seconde avec un bip sonore et le LED affichera Ed.
3. Appuyez sur le bouton "Marche/Arrêt" pendant 2 secondes, le LED s'allume et le chauffe-piscine commence à fonctionner, le LED affiche On.
4. Appuyez à nouveau sur le bouton "Marche/Arrêt" pendant 2 secondes pour éteindre le chauffe-piscine.

REMARQUE: Quand la température de l'eau atteint la température prédéfinie, le LED devient vert.

REMARQUE: Ne branchez jamais le chauffe-piscine tant que la pompe de filtration ou le filtre à sable est branché.

ATTENTION: Pour éviter le risque d'électrocution, assurez-vous que vos mains soient parfaitement sèches quand vous branchez la pompe de filtration ou le filtre à sable et le chauffe-piscine.

REMARQUE: Pour éviter le risque d'électrocution, ne faites jamais fonctionner la pompe de filtration ou le filtre à sable et le chauffe-piscine quand des personnes se trouvent dans la piscine.

REMARQUE: Ne faites pas marcher à sec le chauffe-piscine. Les dommages provoqués par un fonctionnement à sec du chauffe-piscine ne sont pas couverts par la garantie.

5. Rappelez-vous de débrancher d'abord le chauffe-piscine. Ne débranchez jamais la pompe de filtration ou le filtre à sable quand le chauffe-piscine est en marche.
6. Débranchez la pompe de filtration ou le filtre à sable et profitez de l'eau chaude de votre piscine !

Entretien

ATTENTION : VOUS DEVEZ DÉBRANCHER D'ABORD LE CHAUFFE-PISCINE, ET PUIS LA POMPE DE FILTRATION AVANT D'EFFECTUER L'ENTRETIEN, SINON VOUS COUREZ LE RISQUE DE GRAVES BLESSURES OU DE MORT.

1. Arrêtez l'écoulement de l'eau vers la pompe de filtration ou le filtre à sable et vers le chauffe-piscine.
   a) Débranchez le chauffe-piscine et ENSUITE la pompe de filtration ou le filtre à sable.
   b) Desserrez les colliers de serrage des tuyaux d'entrée et de sortie de la piscine.
   c) Remettez en place les grilles de protection avec les bouchons d'arrêt dans les vannes d'entrée et de sortie de la piscine.
   d) Faites référence au manuel de la pompe de filtration ou du filtre à sable pour les informations sur leur entretien.
2. Après l'entretien de la pompe de filtration ou du filtre à sable, remettez les bouchons d'arrêt avec les grilles de protection dans les vannes d'entrée et de sortie de la piscine. L'eau doit s'écouler de nouveau vers la pompe de filtration ou le filtre à sable et vers le chauffe-piscine.
3. Faites fonctionner l'appareil selon la section Fonctionnement de ce manuel.

Rangement et Protection contre le froid

ATTENTION : VOUS DEVEZ DÉBRANCHER LE CHAUFFE-PISCINE ET LA POMPE DE FILTRATION OU LE FILTRE À SABLE AVANT DE COMMENCER L'ENTRETIEN, SINON VOUS COUREZ LE RISQUE DE GRAVES BLESSURES OU DE MORT.

Pour éviter les dommages, l'équipement de la piscine doit être préparé pour l'hivernage dès lors que la température descend à 4°C (40°F). Laisser geler l'eau endommage le chauffe-piscine et annule la garantie.

REMARQUE : Le chauffe-piscine ne doit pas être laissé en plein air pendant de longues périodes. Quand il n'est pas utilisé, rangez-le dans un endroit sec et frais après l'avoir nettoyé et séché.

1. Suivez les instructions indiquées ci-dessus pour arrêter l'écoulement de l'eau dans la pompe de filtration ou dans le filtre à sable et dans le chauffe-piscine.
2. Débranchez tous les tuyaux.
3. Eliminez toute l'eau dans le chauffe-piscine et nettoyez soigneusement tous les composants.
4. Placez le chauffe-piscine dans un endroit frais et sec, hors de portée des enfants.

PROGRAMME DE FONCTIONNEMENT

Dimensions de la piscine (Piscines hors sol Bestway)		Temps pour augmenter de 1 degré Celsius
		Heures
Piscines Fast Set™	2.44m x 66cm (8pi x 26po)	1.4
	2.74m x 76cm (9pi x 30po)	2.2
	3.05m x 76cm (10pi x 30po)	2.2
	3.66m x 76cm (12pi x 30po)	2.9
	3.66m x 91cm (12pi x 36po)	3.6
	4.57m x 91cm (15pi x 36po)	6.5
	4.57m x 1.07m (15pi x 42po)	7.0
	4.57m x 1.22m (15pi x 48po)	9.0
Piscines ovales Steel Pro™	4.88m x 3.05m x 1.07m (16pi x 10pi x 42po)	6.5
	5.49m x 3.66m x 1.22m (18pi x 12pi x 48po)	10.0
	6.10m x 3.66m x 1.22m (20pi x 12pi x 48po)	10.0
Piscines à structure ronde	2.44m x 51cm (8pi x 20po)	1.0
	2.44m x 61cm (8pi x 24po)	1.0
	3.05m x 76cm (10pi x 30po)	2.6
	3.05m x 1.00m (10pi x 39.5po)	3.6
	3.30m x 1.02m (130" x 40po)	3.6
	3.66m x 76cm (12pi x 30po)	3.6
	3.66m x 1.00m (12pi x 39.5po)	6.0
	3.66m x 1.22m (12pi x 48po)	6.5
	4.27m x 1.22m (14pi x 48po)	10.0
	4.57m x 91cm (15pi x 36po)	7.0
	4.57m x 1.22m (15pi x 48po)	10.0
Piscines à structure rectangulaire	2.87m x 2.01m x 1.00m (113po x 79po x 39.5po)	2.6
	3.00m x 2.01m x 66cm (118po x 79po x 26po)	2.2
	4.00m x 2.11m x 81cm (157po x 83po x 32po)	3.0
	4.04m x 2.01m x 1.00m (159po x 79po x 39.5po)	4.0
	4.12m x 2.01m x 1.22m (162po x 79po x 48po)	6.0
Piscine ovale Hydrium	4.88m x 3.66m x 1.22m (16pi x 12pi x 48po)	10.0
Piscine Hydrium	3.66m x 1.22m (12pi x 48po)	6.5
Piscine Hydrium	3.05m x 1.22m (10pi x 48po)	4.0

Quantité dpieau (Calculée à 90% pour la piscine Frame et 80% pour les piscines Fast Set & Oval Pool)		Temps pour augmenter de 1 degré Celsius
Gallons	Liters	Heures
500	1,890	1.0
1,000	3,750	2.5
1,500	5,680	3.0
2,000	7,500	4.0
2,500	9,460	6.0
3,000	11,350	7.0
3,500	13,250	8.0
4,500	17,035	10.0

Remarque :

- Le tableau ci-dessus npiest qupindicatif. Les chiffres mentionnés sont valables pour une piscine couverte avec une eau à 25 degrés Celsius par beau temps.
- La température de lpieau et de lpiair ambiant a une incidence sur lpiefficacité du chauffage de lpieau.

Garantie limitée du fabricant BESTWAY®

Le produit que vous avez acheté est accompagné d'une garantie limitée. Bestway® défend sa garantie de qualité et assure, grâce à une garantie de remplacement, que votre produit ne présentera pas de vices de fabrication.
La disposition suivante n'est valable que dans les pays européens : la Directive 1999/44/CE ne sera pas affectée par cette garantie limitée BESTWAY.
Pour présenter une réclamation dans le cadre de la garantie, il faut remplir ce formulaire qui doit être envoyé au service après-vente Bestway le plus proche, accompagné d'une copie de votre attestation d'achat. Veuillez contacter le service après-vente Bestway le plus proche avant d'envoyer tout document. Il vous communiquera toutes les instructions pour présenter votre réclamation. Bestway® ne remplacera aucun produit jugé comme ayant été endommagé par négligence ou comme ayant été utilisé sans respecter les consignes de la notice d'utilisation.
La garantie Bestway couvre les vices de fabrication découverts lors du déballage du produit ou pendant son utilisation, comme cela est recommandé dans la notice d'utilisation. Cette garantie ne s'applique qu'aux produits n'ayant pas été modifiés par des tiers. Le produit doit être stocké et manipulé dans le respect des recommandations techniques.
La garantie ne couvre pas les dégâts provoqués par l'usage inapproprié, l'altération, la négligence, y compris, sans que cette liste soit exhaustive, un choc, un incendie, l'utilisation d'une tension incorrecte, l'exposition à une chaleur excessive, une installation inappropriée, un câblage ou un test inappropriés, ou bien un stockage inapproprié.
Les remplacements et les réparations ne prolongent pas la durée de la garantie. La garantie limitée est valable pour la période susmentionnée. La garantie s'applique à partir de la date de la vente indiquée sur le reçu/la facture d'origine.

Date d'achat: _____

À L'ATTENTION DE: Bestway® Service Department

Date: _____

N° de code client: _____

FAX/E-MAIL/TÉL.: Veuillez vous référer à votre pays en ce qui concerne les informations que vous trouverez au dos de la couverture ou sur notre site web : www.bestwaycorp.com
Veuillez fournir votre adresse dans son intégralité. **Remarque:** les adresses incomplètes porteront à des retards d'expédition.
Bestway se réserve le droit de facturer le retour des colis non livrés quand la faute est imputable au destinataire.

INFORMATIONS REQUISES - VEUILLEZ ÉCRIRE L'ADRESSE DE LIVRAISON

Nom: _____ **Adresse:** _____

Code postal: _____ **Distributeur:** _____

Pays: _____ **Ville:** _____

Mobile: _____ **Tél:** _____

Fax: _____ **E-MAIL:** _____

Veuillez écrire clairement le code de votre article: _____ **Numéro du lot:** _____

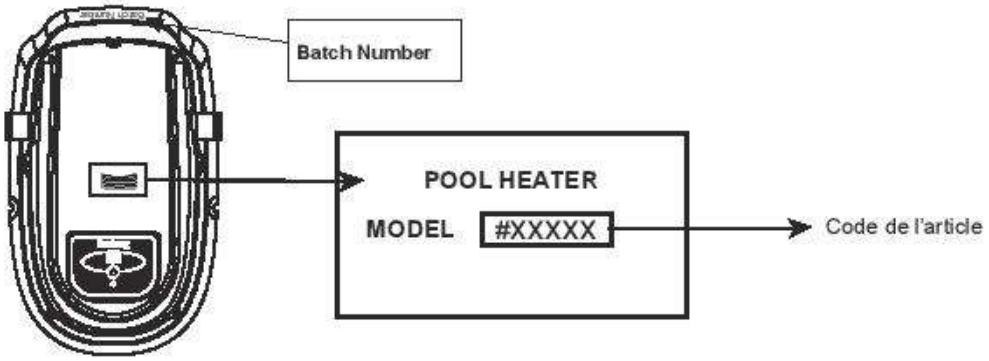

Dessins uniquement à titre d'illustration. Pas à l'échelle.

Description du problème

○ Fuite d'eau ○ Ne fonctionne plus

○ Partie manquante - veuillez utiliser le code pour la partie manquante. Vous pouvez le trouver sur la notice d'utilisation.

_____

○ Autre (veuillez décrire) _____

IMPORTANT: SEULE LA PIÈCE ENDOMMAGÉE SERA REMPLACÉE, PAS L'ENSEMBLE COMPLET.
Bestway se réserve le droit de demander des photographies attestant l'état défectueux des pièces ou de demander l'envoi de l'article pour des tests supplémentaires. Pour mieux vous aider, nous demandons à ce que toutes les informations que vous fournissez soient complètes.

POUR LES FAQ, MANUELS, VIDÉOS OU PIÈCES DÉTACHÉES, VEUILLEZ VISITER NOTRE SITE WEB: www.bestwaycorp.com
LES VIDÉOS SONT ÉGALEMENT DISPONIBLES SUR NOTRE CHAÎNE BESTWAY SUR YOUTUBE: www.youtube.com/user/BestwayService

Bestway.

S-S-004678