FICHE TECHNIQUE

ARROSAGE ENTERRÉ

Regard de visite – Fermeture à pression

DESCRIPTIF

En polypropylène renforcé, le regard de visite en rond résiste dans le temps. Il a été conçu de manière à supporter les forces excessives sans déformation.

L'objectif du regard est de pouvoir protéger, faciliter l'accès aux vannes ou autres installations d'arrosage et éviter l'infiltration d'insectes ou de terre.

Il est fabriqué avec un corps noir et un couvercle circulaire vert qui permet de se fondre dans l'herbe de votre jardin. Ils sont traités avec une résistance anti-UV pour une solidité durable.

Le système de fermeture du regard est à pression, permettant un accès rapide. L'entrée et la sortie sont pré-découpées rendant votre installation facile.

NORME:
Fabriqué selon la norme UNI EN 124 (test de compression, simulation du passage d'un véhicule léger)

CARACTÉRISTIQUES TECHNIQUES

Matière	Polypropylène renforcé
Diamètre bas	21,2 cm
Diamètre haut	16 cm
Hauteur	23 cm
Charge à la rupture	10,5 kN
Garantie	2 ans

ARTICLES

CODE	DÉSIGNATION	GENCOD
567010	**Regard de visite – Fermeture à pression**	**3600075670107**

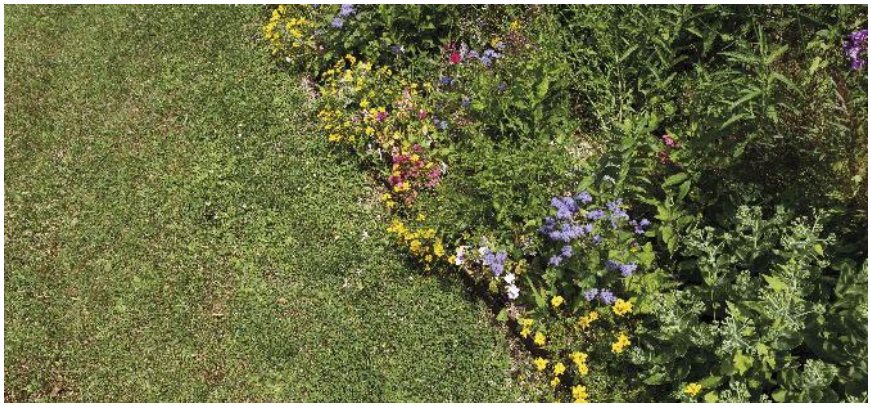

2 ANS GARANTIE

SCHÉMA TECHNIQUE

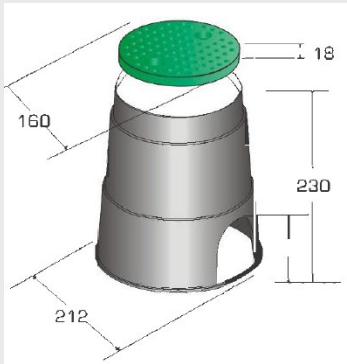

PACKAGING

Vrac