**VIDAGE ÉVIER** / SIPHON ET TUBULURE

GOODPRINT

# TUBULURE ÉVIER BI-MATIÈRE, 2 CUVES, PLASTIQUE RECYCLÉ

# CONNECTIC®

## [+] POSE 10 FOIS PLUS RAPIDE ! SIPHON DÉPORTÉ



## • CARACTERISTIQUES

- Tubulure gain d'espace avec joints intégrés évier 2 cuves
- H. sous évier 65,5 mm
- Entrée 1"1/2
- Sortie diam. 40 mm
- Débit : 62 l/mn
- Corps plastique 100% recyclé
- Montage 10 fois plus rapide
- Réglage H./l./P.
- Prises machine à laver et trop-plein

## • AVANTAGES

Plastique recyclé

Certifié conforme à la norme NF

Gain de place

Pose aisée et rapide

Raccordement simple jusqu'à 10 fois plus rapide



Siphon déporté vers le mur



Montage 10 fois plus rapide

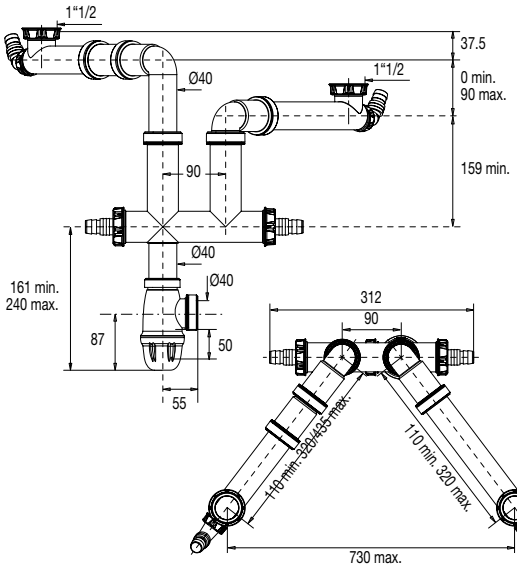


| | |
|---|---|
| Réf.: | 780500 001 00 |
| Finition : | Blanc/gris |
| Dim. : | Sachet |
| Ean : | 3364549260330 |

10 ANS GARANTIE

vidéo, notice, réparabilité...