CapVert

DÉVIDOIR AVEC GUIDE TUYAU

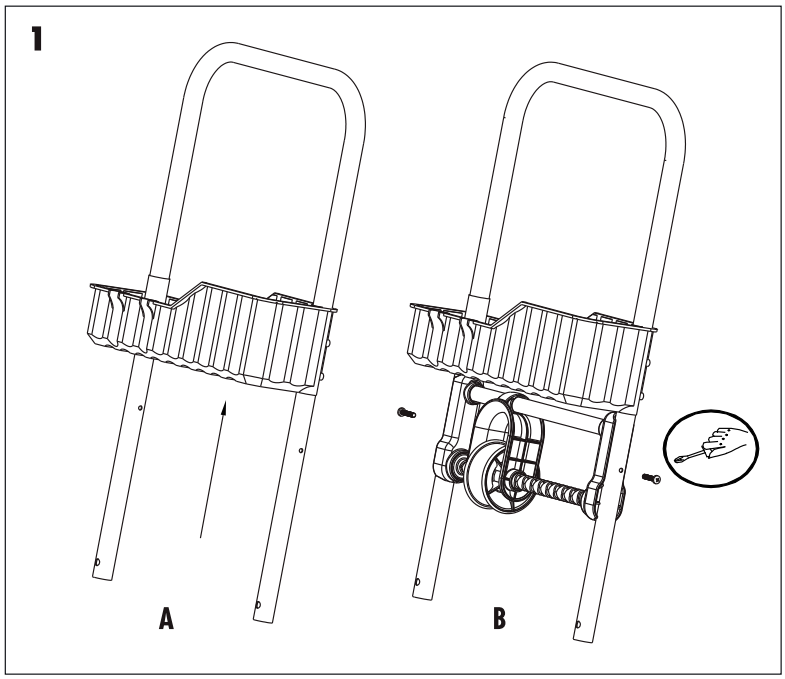

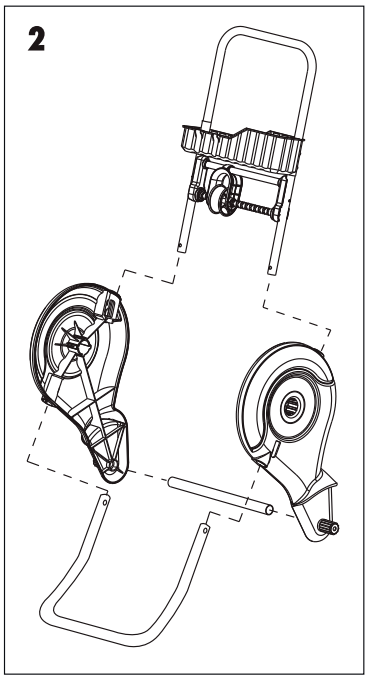

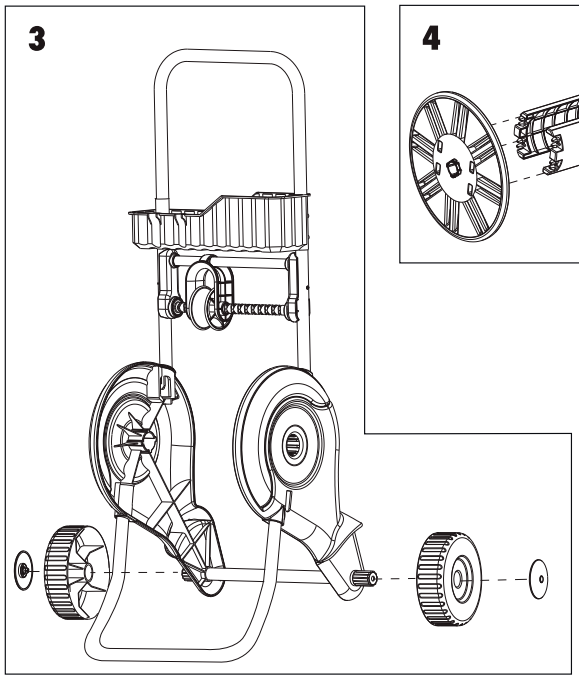

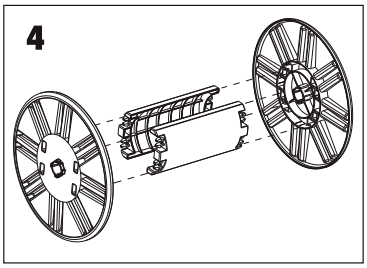

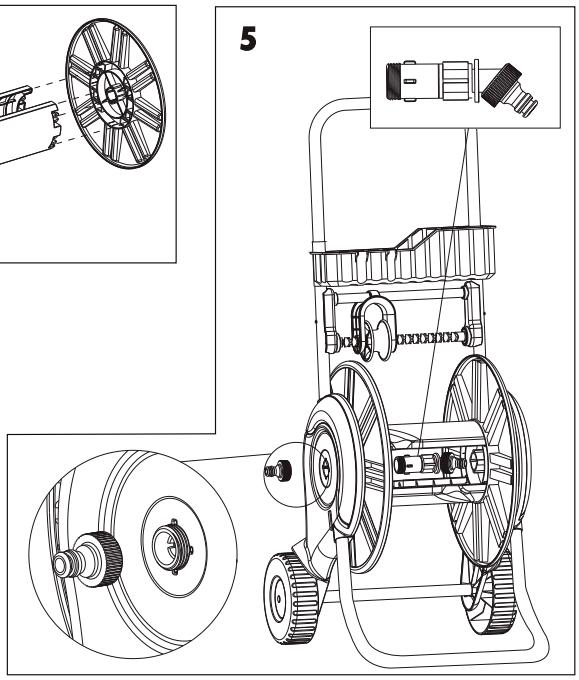

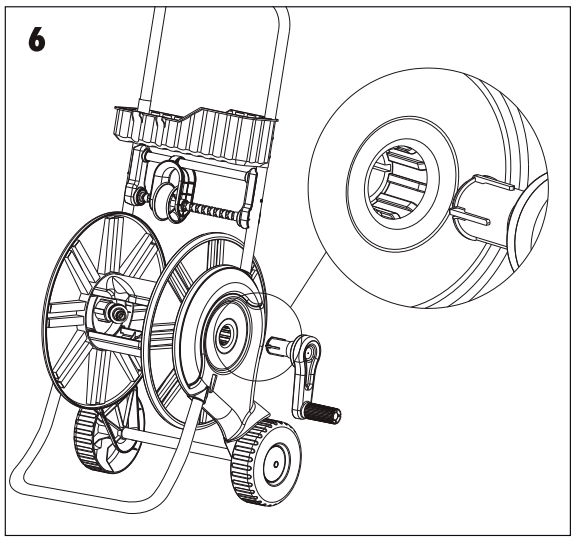

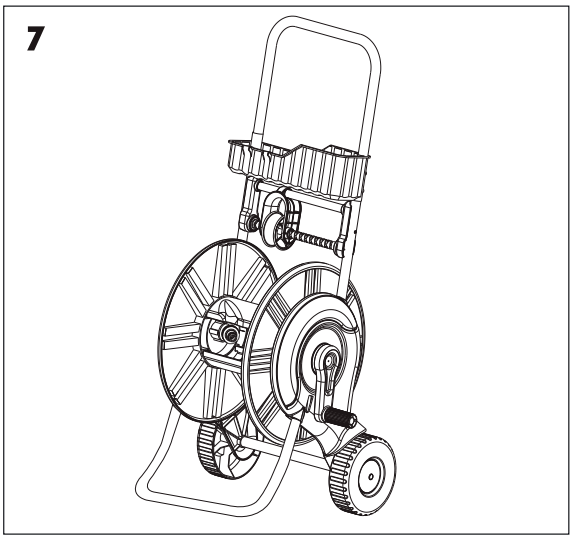

Importé par GROUPE QÉRYS - F33187 LE HAILLAN