ISEO

## CITY 5G à bouton et 1/2 cylindre

| | | |
|---|---|---|
| CODIFICATION - CYLINDRE À BOUTON : | 5259****9 NICKELÉ - 5259****7 LAITON |
| 1/2 CYLINDRE : | 5209**1*9 NICKELÉ - 5209**1*7 LAITON |

SERRURE, VERROU, MODULE ANTIPANIQUE...

*Compatible avec tous les produits 5G*

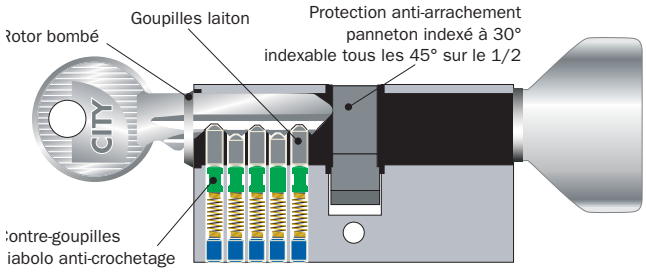


### Caractéristiques techniques

**Généralités :**

- **3 clés plates en laiton nickelé**
- 5 goupilles laiton
- Contre-goupilles diabolo anti-crochetage
- Rotor bombé fraisé limitant les risques de cassure et de torsion
- Protection anti-arrachement
- Panneton DIN en acier fritté incliné à 30° sur le cylindre à bouton
- Panneton indexable tous les 45° sur le 1/2 cylindre

Ex :

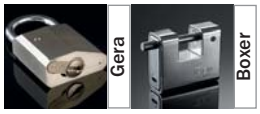


- Finition : laiton poli ou nickelé mat
- Conforme à la Norme EN 1303:2015
  *(téléchargement site iseo-france.eu)*

| | | | | | | | |
|---|---|---|---|---|---|---|---|
| 1 | 6 | 0 | B | 0 | C | 4 | 0 |

- Fabriqué en Italie

**Dimensions :** page 10

**Services sur demande :**

- ORGANIGRAMME
- Bouton **"débrayable"**
- Protection anti-perçage
- S'entrouvrant
- Possibilité de s'entrouvrant avec toute la gamme de produits **5G**

Ex :

- Sur numéro donné
- Autres dimensions

**Entretien :**

- Lubrifiant **Lubriseo** exclusivement

**+ produits**

- **+ Goupilles laiton**
- **+ Contre-goupilles anti-crochetage**
- **+ Compatibilité avec toute la gamme de produits 5G : cadenas, verrous, serrures Zénith**

**FABRICATION SUR ORGANIGRAMME**

**GARANTIE 10 ANS**(1)

(1) selon CGV

ISEO Serrature Spa

ISEO

DICHIARAZIONE DI CONFORMITÀ
*DECLARATION OF CONFORMITY*
N°26 Rev. 2

Il fabbricante / *The manufacturer:*
ISEO Serrature S.p.A.
Via S. Girolamo, 13
25055 - Pisogne (BS) – ITALY

Dichiara Sotto la propria responsabilità che il prodotto:
*Declares under its own responsibility that the product:*

Denominazione / *Product name* — Cilindro meccanico / *Mechanic cylinder*
Nome commerciale / *Tradename* — F5
Codici / *Codes* — 8208*****, 8209*****, 8299*****, 8289*****, 8259*****, 8269*****, 8252*****, 8300*****, 8350*****, 8420*****.

È conforme alle seguenti norme / *is according to the following standards:*
EN1303:2015 — Accessori per serramenti - Cilindri per serrature - Requisiti e metodi di prova
*Building hardware. Cylinders for locks. Requirements and test methods*

Rapporto di prova / *Test report:* REP/AC/000192-00
Emesso da / *Issued by:* ICIM S.p.A. Piazza Don Mapelli, 75 20099 Sesto San Giovanni (MI) - ITALY

Classificazione / *Classification:*

| 1 | 6 | 0 | B | 0 | C | 4 | 0 |
|---|---|---|---|---|---|---|---|
| Categoria d'uso / *Category of use* | Durabilità / *Durability* | Massa porta / *Door mass* | Resistenza al fuoco / *Fire resistance* | Sicurezza persone / *Safety* | Corrosione / *Corrosion* | Sicurezza chiave / *Key security* | Resist. all'attacco / *Attack resistance* |

Luogo: / *Place:* Pisogne (BS)
Prima emissione: / *First issuing:* 24.07.2012
Emissione corrente: / *Current issuing:* 08.09.2016

EVARISTO FACCHINETTI
Amministratore Delegato
*(Managing Director)*

# 1/2 cylindre à bouton plat

BAIE COULISSANTE - PLACARD - STYL BARR....

## Caractéristiques techniques

### Généralités :

- Condamnation sans accès extérieur
- Laiton nickelé
- Panneton DIN en acier fritté incliné à 30°

### Sans service

### Entretien :

- Lubrifiant **Lubriseo** exclusivement

**GARANTIE 10 ANS**(1)

(1) selon CGV

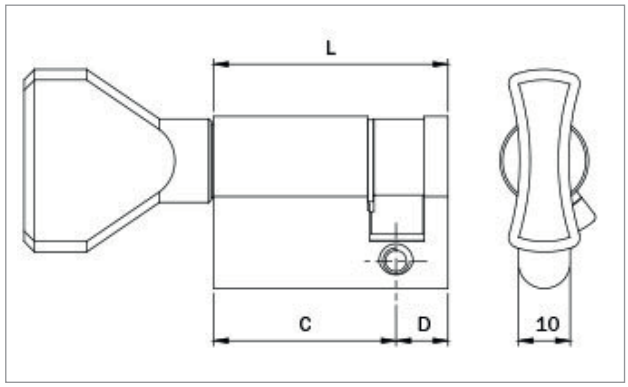


| Désignations | Gencod 8 02061 | Références |
|---|---|---|
| Demi-cylindre à bouton plat, profil européen L. **40 mm** - C : **30** X D : **10 mm** | 402644 1 | **8259**30109 |
| Demi-cylindre à bouton plat, profil européen L. **45 mm** - C : **35** X D : **10 mm** | 402666 3 | **8259**35109 |
| Demi-cylindre à bouton plat, profil européen L. **50 mm** - C : **40** X D : **10 mm** | 402679 3 | **8259**40109 |